A

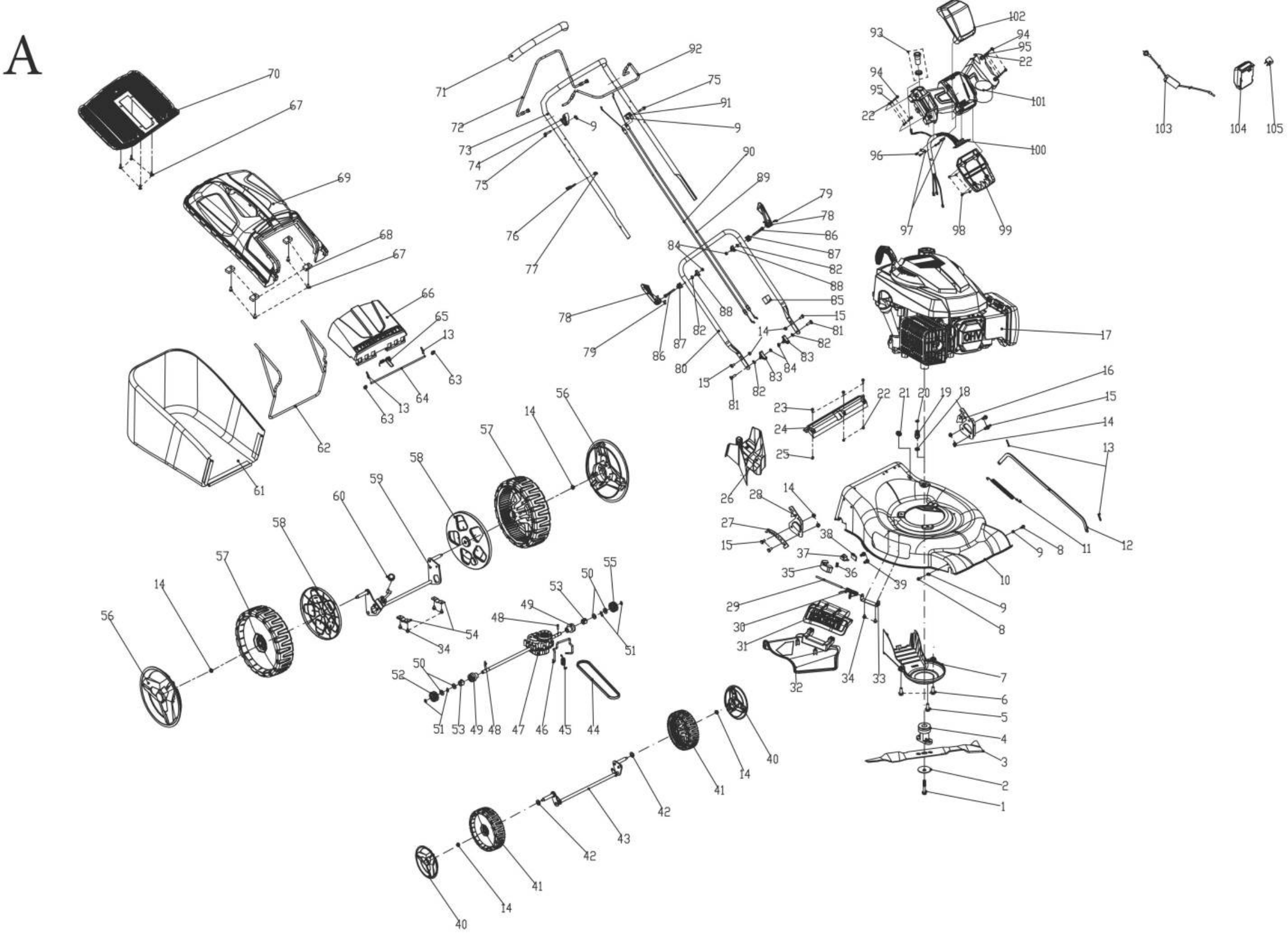
70
67
69
68
67
66
65
13
63
64
13
63
62
61
71
72
73
74
75
9
76
77
92
75
91
9
90
89
79
78
86
87
82
88
85
15
81
82
83
84
83
82
81
15
80
86
87
82
88
78
79
14
56
57
58
59
60
58
57
14
56
55
50
53
49
48
54
34
51
50
52
51
53
49
48
47
46
45
44
40
14
41
42
43
42
41
14
40
93
94
95
22
94
95
22
101
96
100
97
98
99
102
103
104
105
17
16
15
14
13
12
11
9
8
10
9
8
7
6
5
4
3
2
1
22
21
20
19
18
23
24
25
26
28
14
27
15
38
37
35
36
39
29
30
31
32
34
33