A

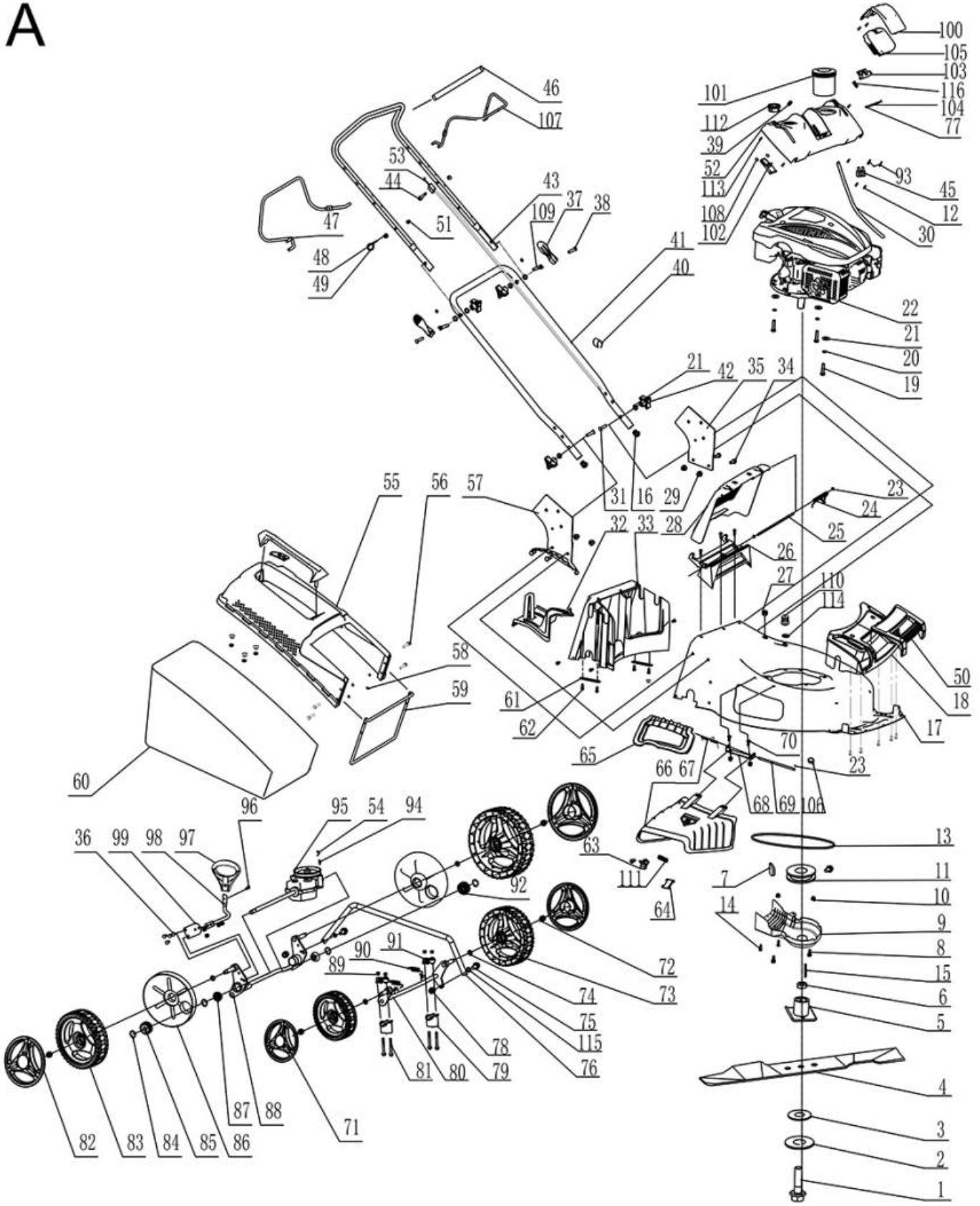
100
105
103
116
104
77
101
112
39
52
113
108
102
93
45
12
30
46
107
53
44
43
37
38
109
47
51
48
49
41
40
22
21
20
19
21
42
35
34
31
16
29
28
23
24
25
26
27
110
114
55
56
57
32
33
58
59
61
62
50
18
17
60
65
66
67
70
23
68
69
106
96
95
54
94
36
99
98
97
63
111
64
13
7
11
10
14
9
8
15
6
5
92
91
90
89
72
73
74
75
115
76
78
79
80
81
82
83
84
85
86
87
88
71
4
3
2
1