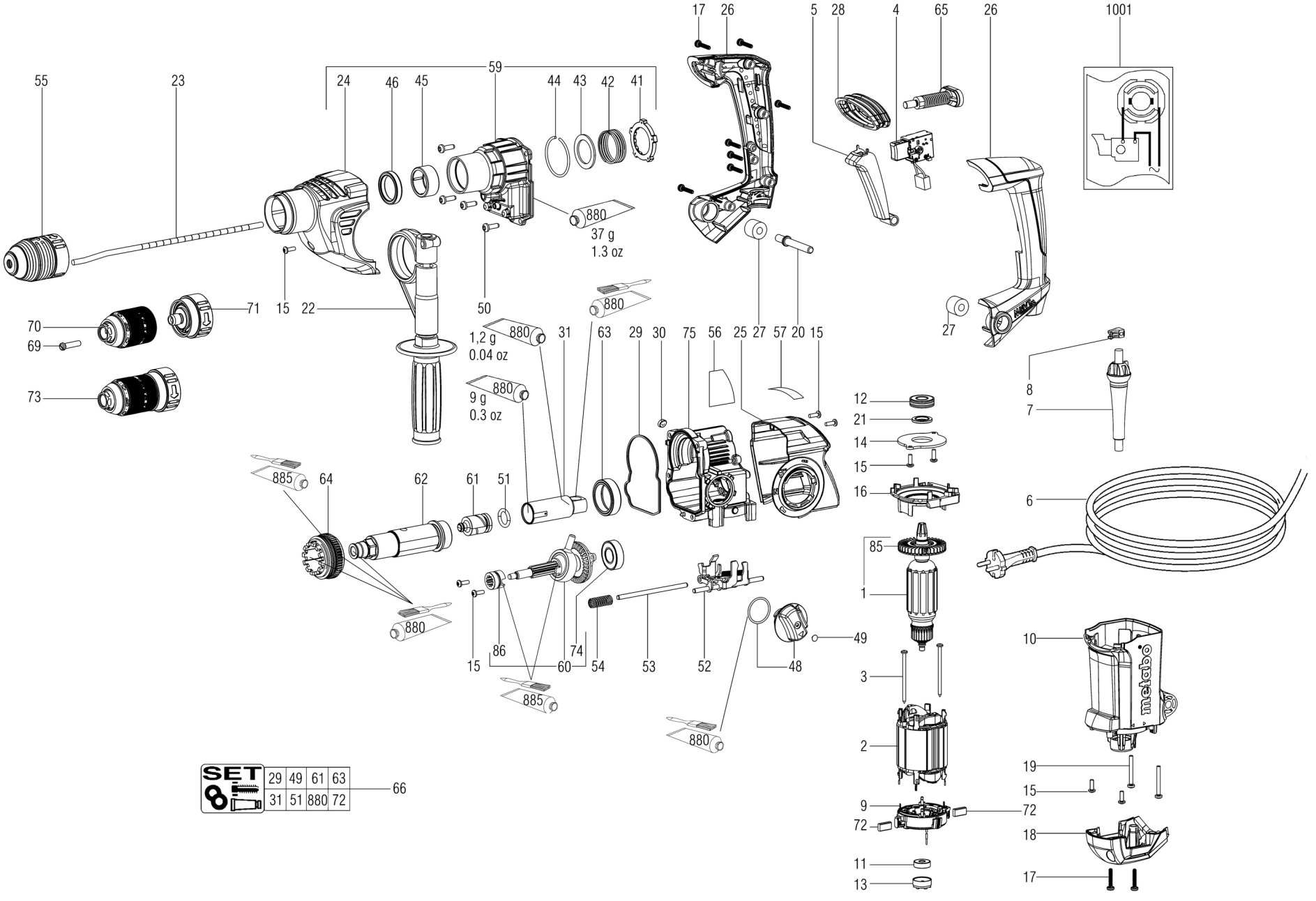

17
26
5
28
4
65
26
1001
55
23
59
24
46
45
44
43
42
41
880
37 g
1.3 oz
50
15
22
71
70
69
73
880
1,2 g
0.04 oz
880
9 g
0.3 oz
31
63
29
30
75
56
25
27
57
20
15
27
8
7
12
21
14
15
16
6
885
64
62
61
51
85
1
880
15
86
60
74
54
53
52
48
49
10
3
885
880
2
19
15
9
72
72
18
11
13
17
SET
29
49
61
63
31
51
880
72
66