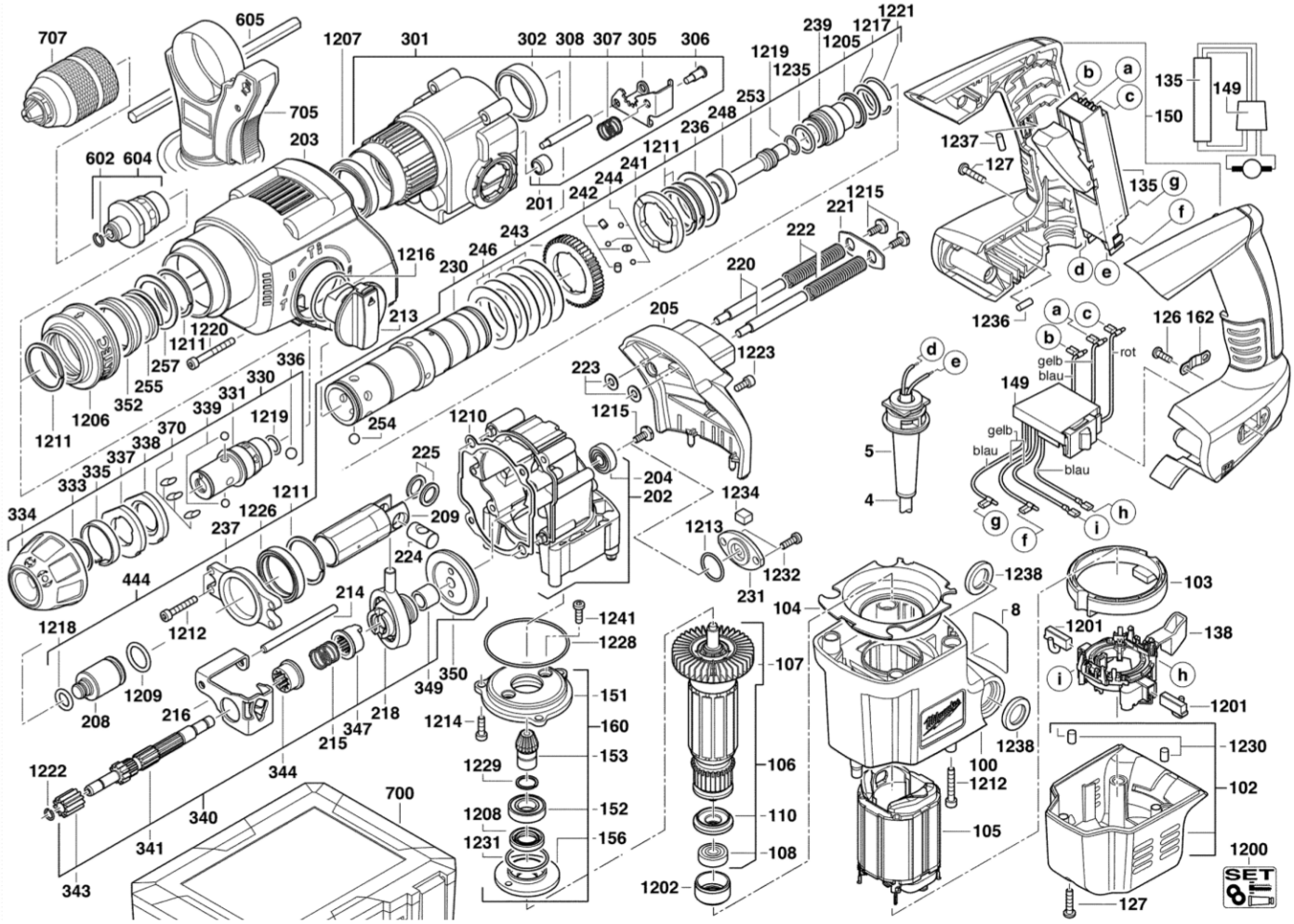
707
605
705
602 604
203
1207
301
302 308 307 305 306
239 1217 1221
1219
1205
1235
253
248
236
1211
241
244
242
201
243
246
230
1216
213
1220
1211
257
255
352
1206
1211
336
330
331
339
370
338
337
335
333
334
1219
254
1210
225
209
1211
1226
237
444
224
214
1218
1212
1209
208
216
218
347
215
349
350
344
1222
340
341
343
700
1241
1228
151
160
153
152
156
1214
1229
1208
1231
1215
223
204
202
205
1223
220
222
221
1215
1234
1213
1232
231
107
106
110
108
1202
104
1238
8
100
1212
105
1238
1237
127
135
149
150
135
g
f
d
e
1236
126 162
a
b
c
rot
gelb
blau
149
gelb
blau
blau
5
4
g
f
i
h
103
1201
138
i
h
1201
1230
102
1200
127
SET