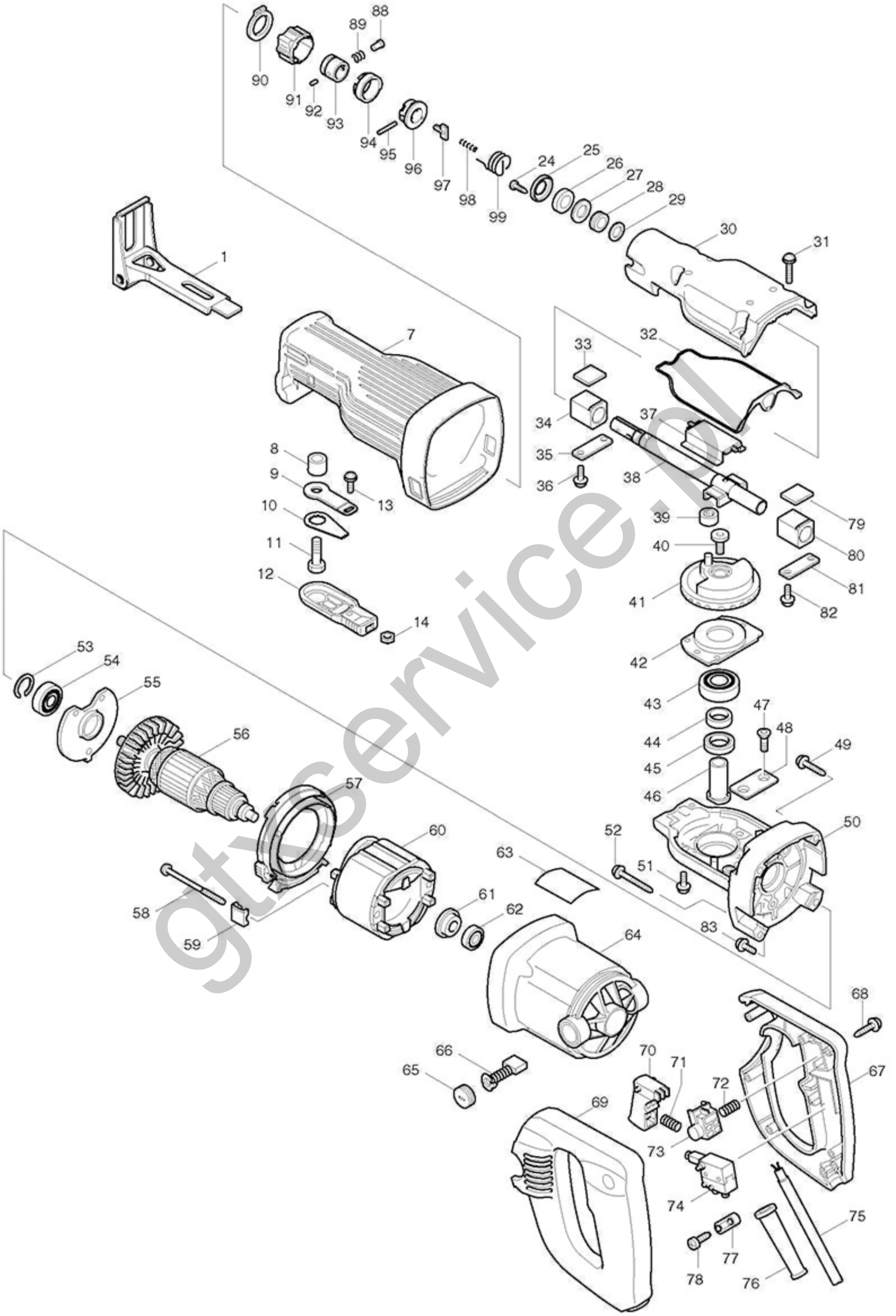

gtyservice.pl