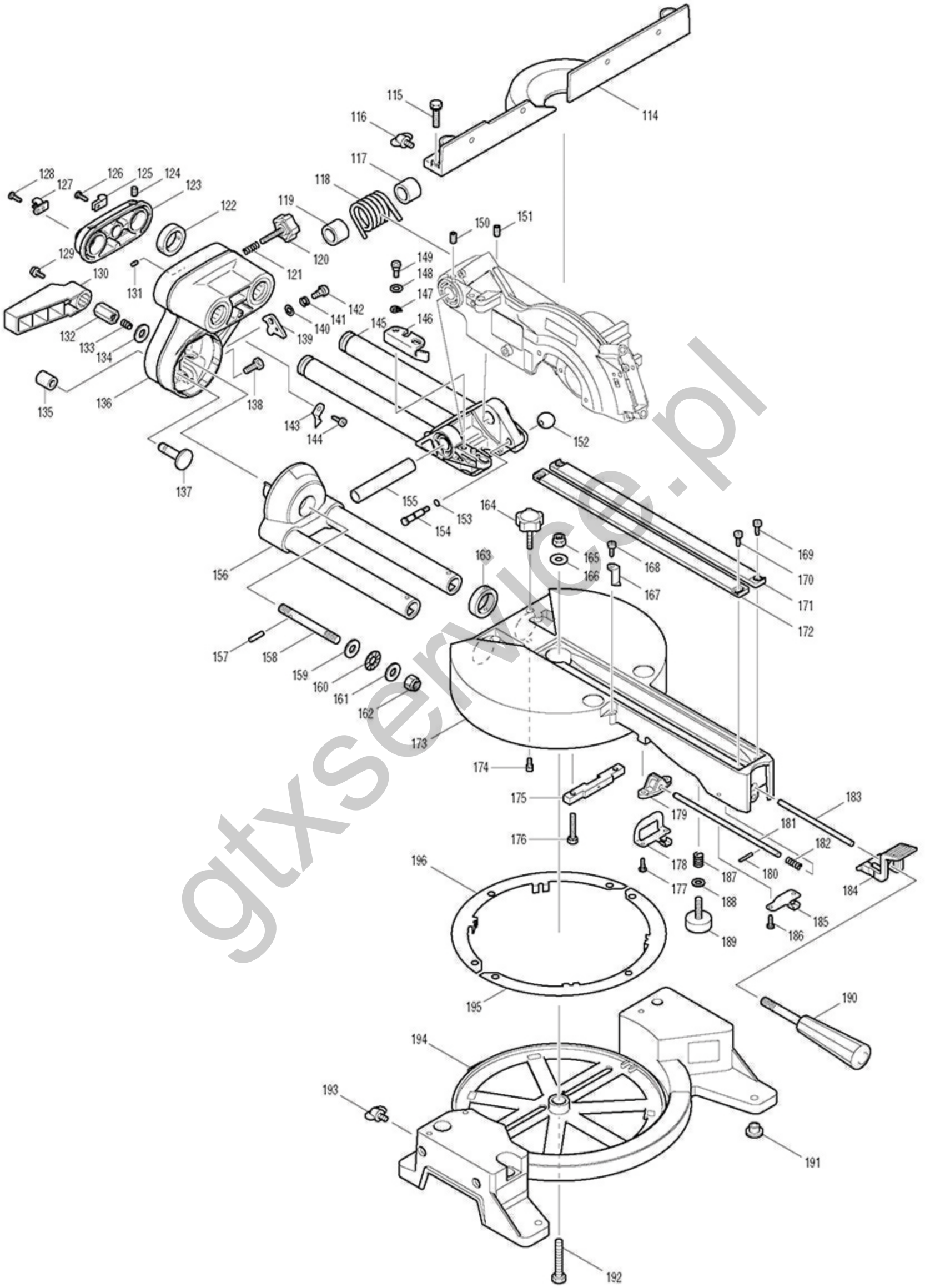

gtxserwice.pl