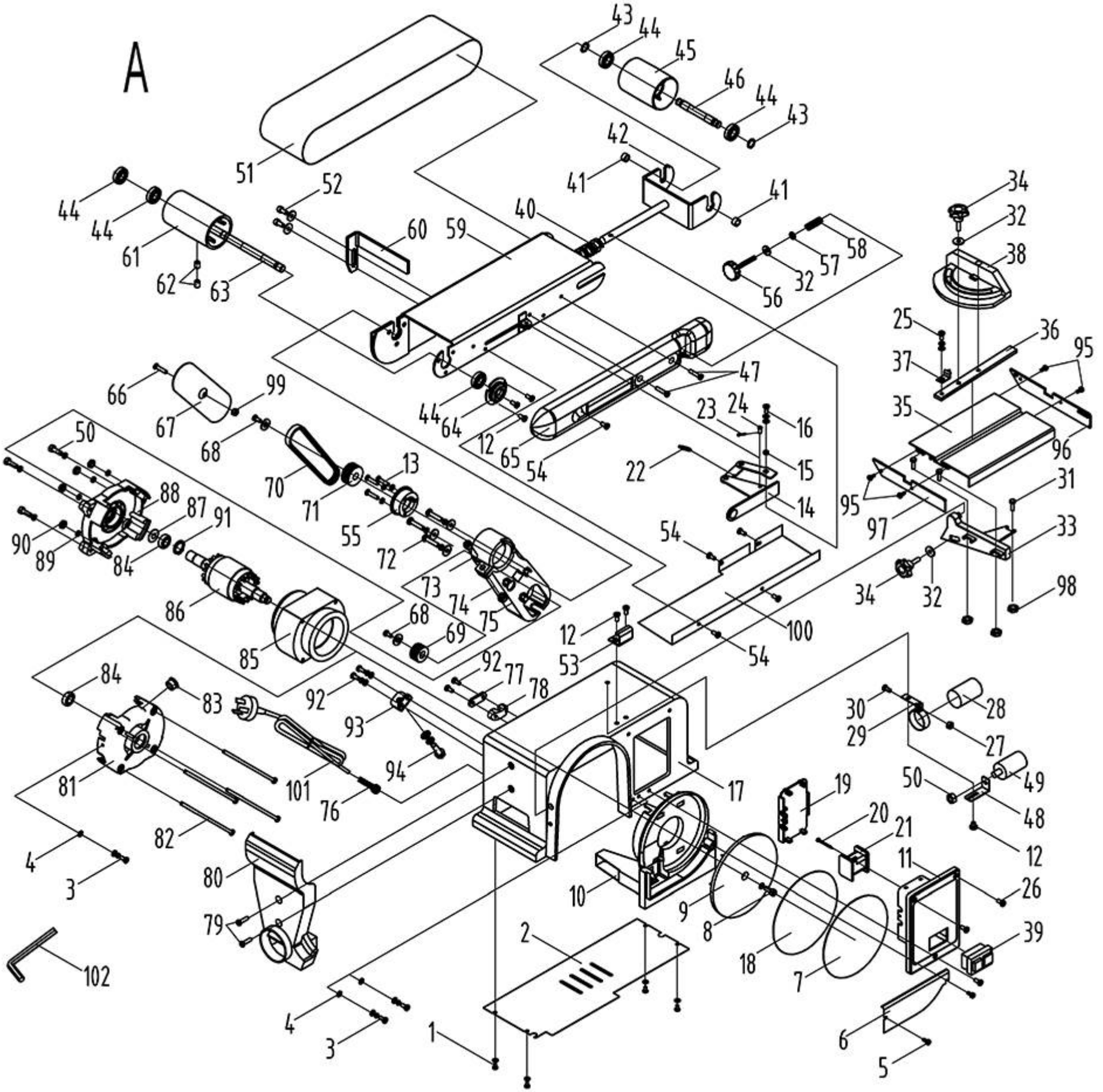
A
43
44
45
46
44
43
42
41
41
51
52
44
44
61
62
63
60
59
40
58
57
32
56
34
32
38
25
36
37
95
47
66
99
67
68
44
64
12
65
54
23
24
16
15
22
14
35
96
95
97
31
33
50
88
87
91
90
89
84
70
71
13
55
72
73
74
75
54
34
32
98
86
85
68
69
12
53
54
100
84
83
92
77
78
92
93
94
30
29
28
27
81
101
76
17
19
50
49
48
12
82
20
21
11
26
4
3
80
10
9
8
39
79
2
18
7
102
4
3
1
6
5