3 601 JD4 100
Stand } ~~13-06~~
Issue } 13-07-03

Fig./Abb. 1

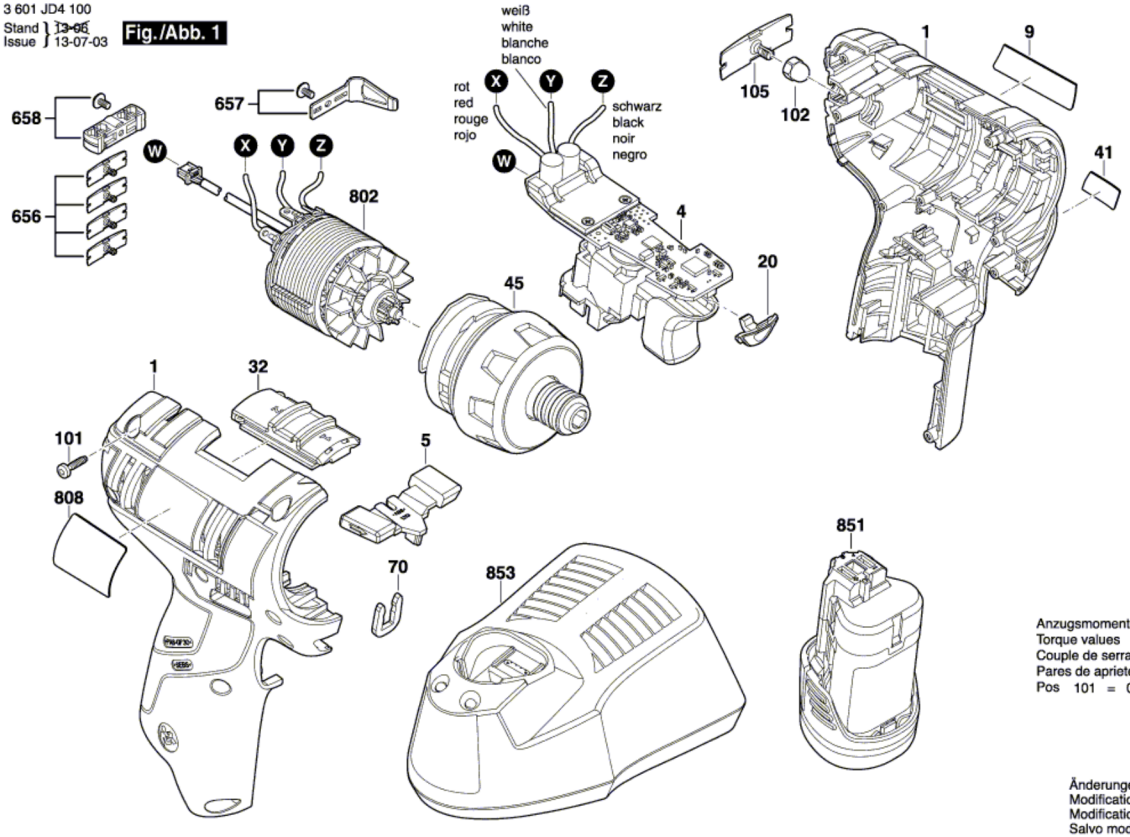

Anzugsmomente
Torque values
Couple de serrage
Pares de apriete
Pos 101 = 0,4 - 0,6 Nm

Änderungen vorbehalten
Modifications reserved
Modifications reservees
Salvo modificaciones