0 601 912 220

Stand ~~D4-02~~
Issue 05-03-23

Fig./Abb. 1

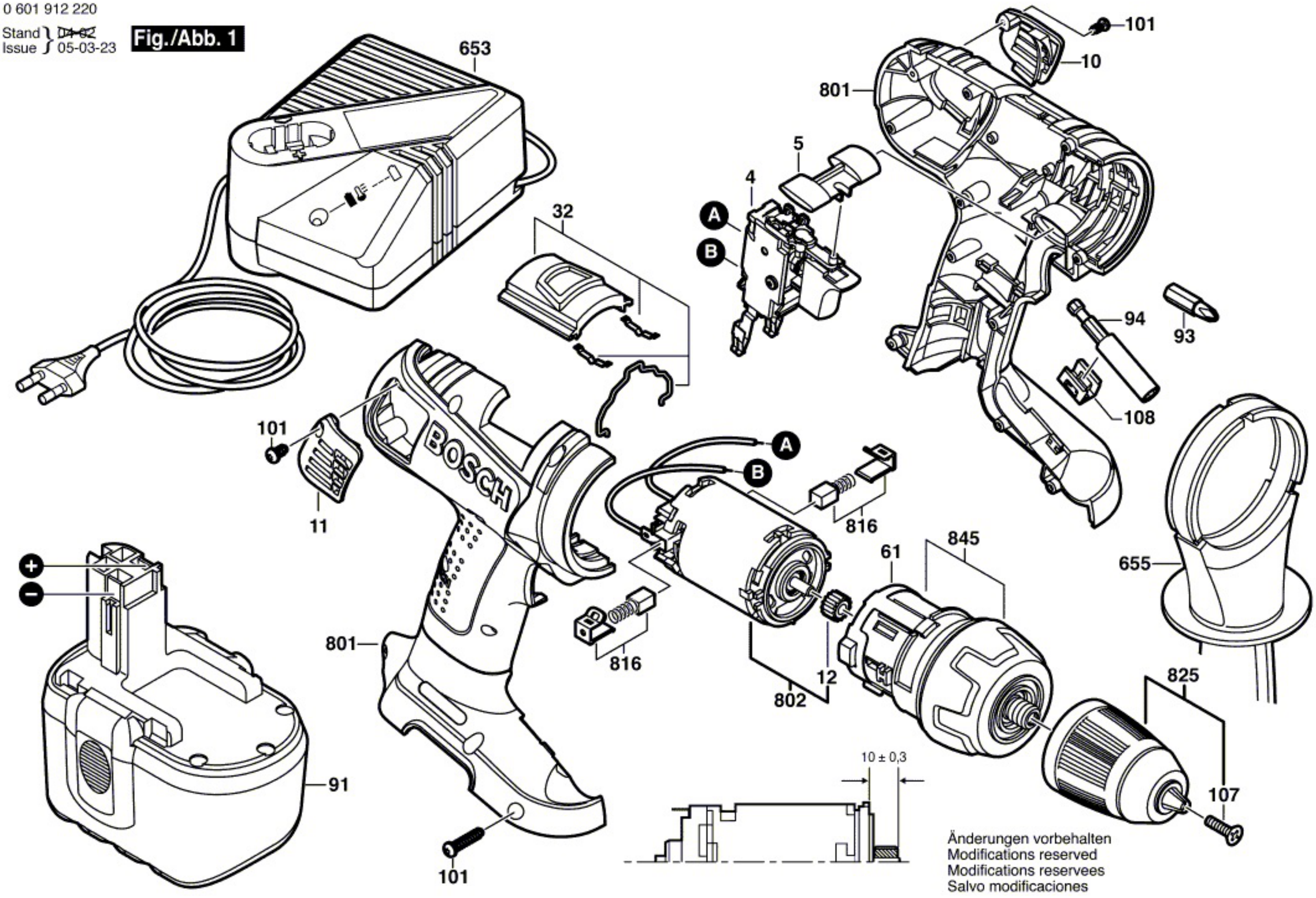

Änderungen vorbehalten
Modifications reserved
Modifications reservees
Salvo modificaciones