3 603 C77 000
Stand } ~~05-12~~
Issue } 11-03-08

Fig./Abb. 1

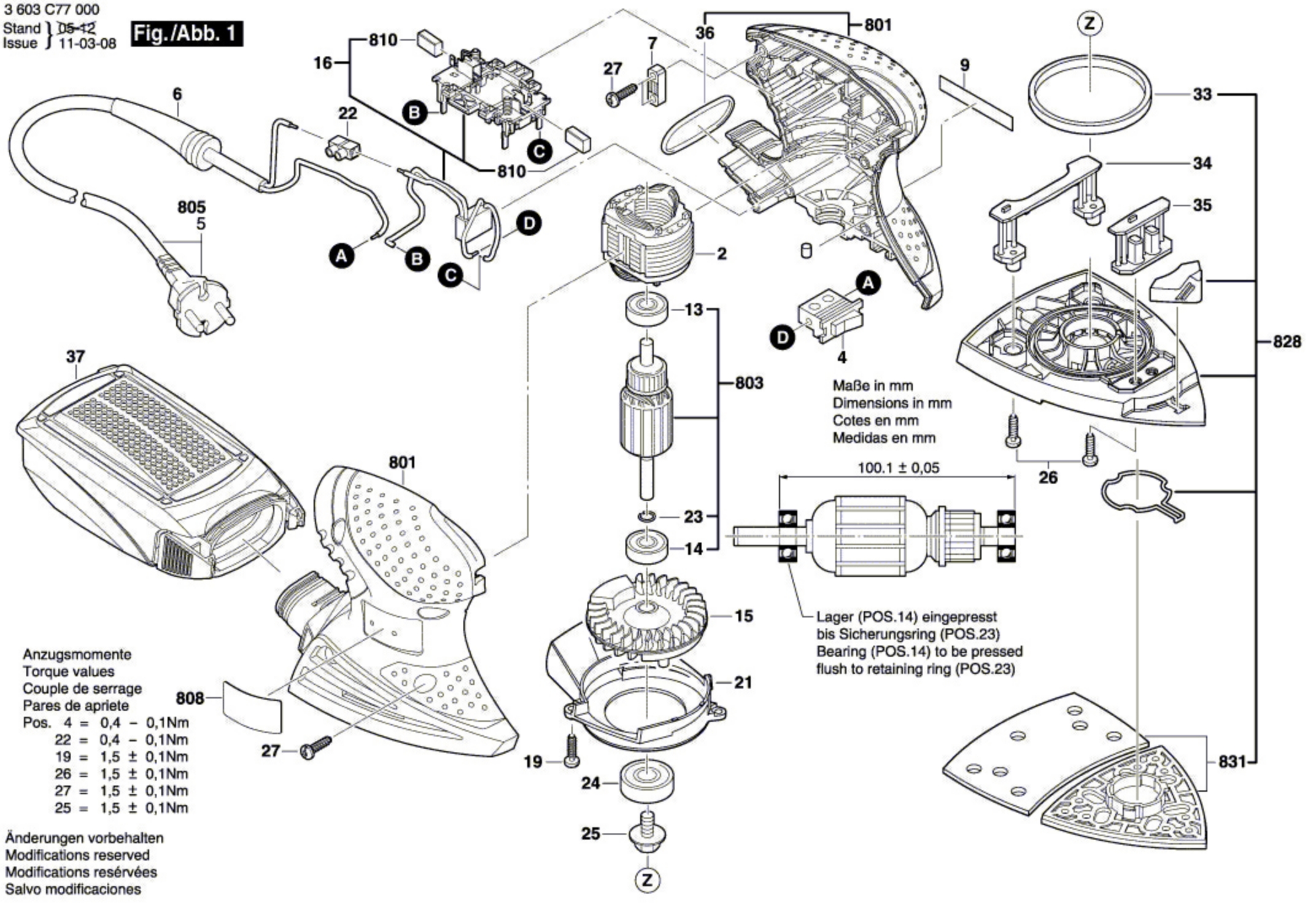

Anzugsmomente
Torque values
Couple de serrage
Pares de apriete

Pos. 4 = 0,4 – 0,1Nm
22 = 0,4 – 0,1Nm
19 = 1,5 ± 0,1Nm
26 = 1,5 ± 0,1Nm
27 = 1,5 ± 0,1Nm
25 = 1,5 ± 0,1Nm

Änderungen vorbehalten
Modifications reserved
Modifications resérvées
Salvo modificaciones