0 601 587 903

Stand } ~~98-08~~
Issue } 99-01-21

Abb./Fig. 1

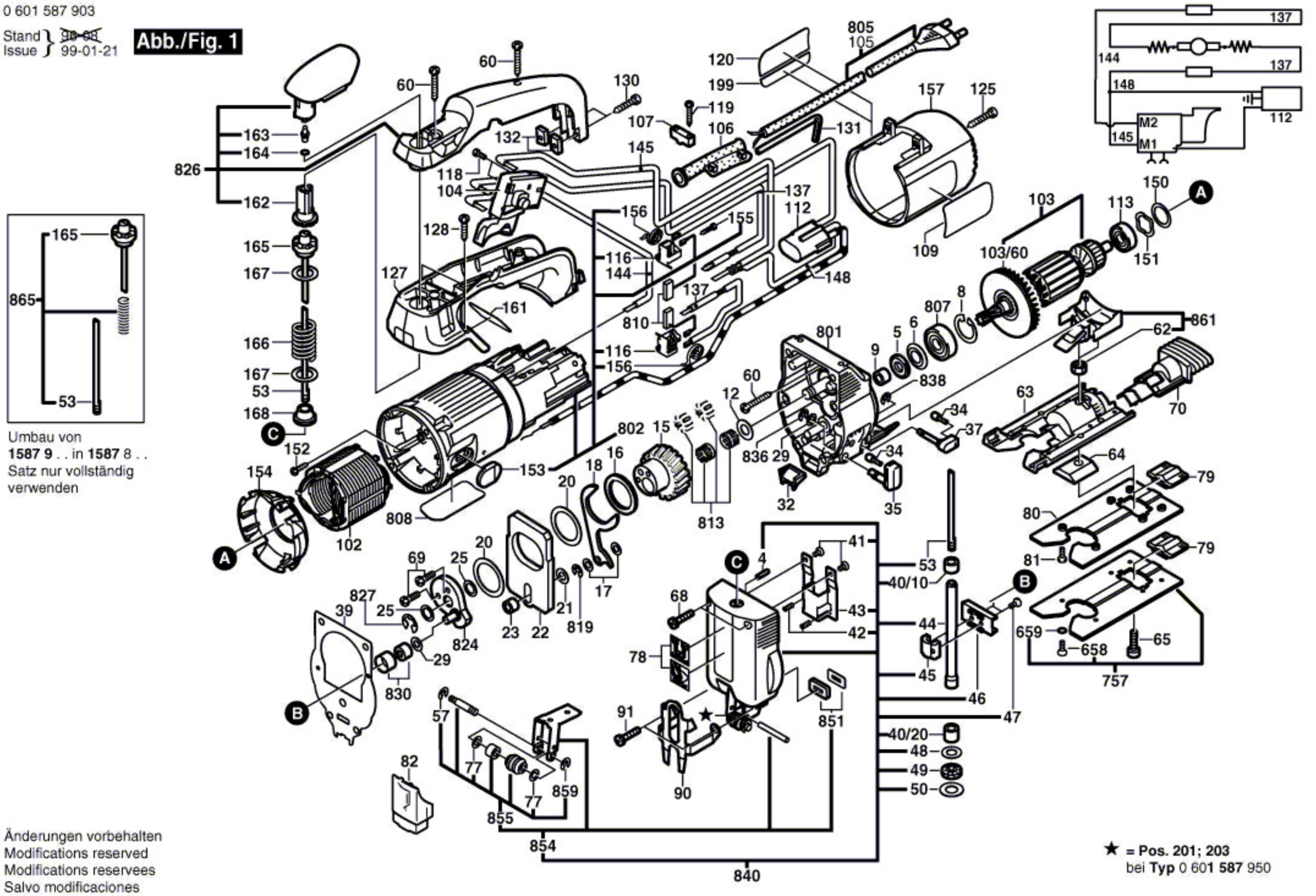

Umbau von
1587 9 . . in **1587** 8 . .
Satz nur vollständig
verwenden

Änderungen vorbehalten
Modifications reserved
Modifications reservees
Salvo modificaciones

★ = **Pos. 201; 203**
bei **Typ** 0 601 **587** 950