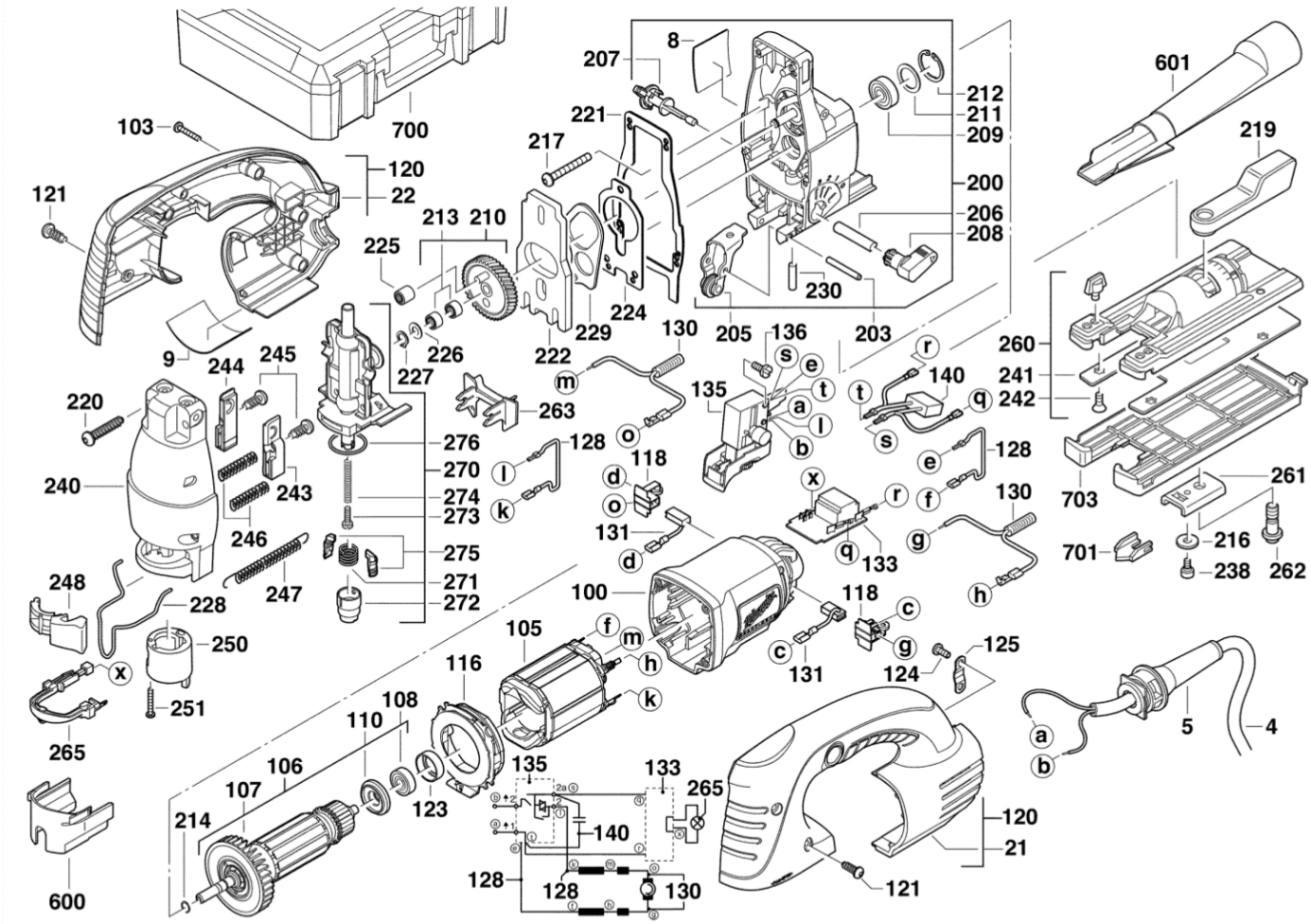

8
207
221
217
212
211
209
200
206
208
230
203
205
601
219
700
103
120
22
121
213
210
225
224
229
222
226
227
9
244
245
220
240
243
246
247
248
228
250
251
265
600
263
276
270
274
273
275
271
272
130
136
135
140
128
118
131
133
100
105
116
108
110
106
107
214
123
125
124
5
4
260
241
242
703
261
216
238
262
701
21