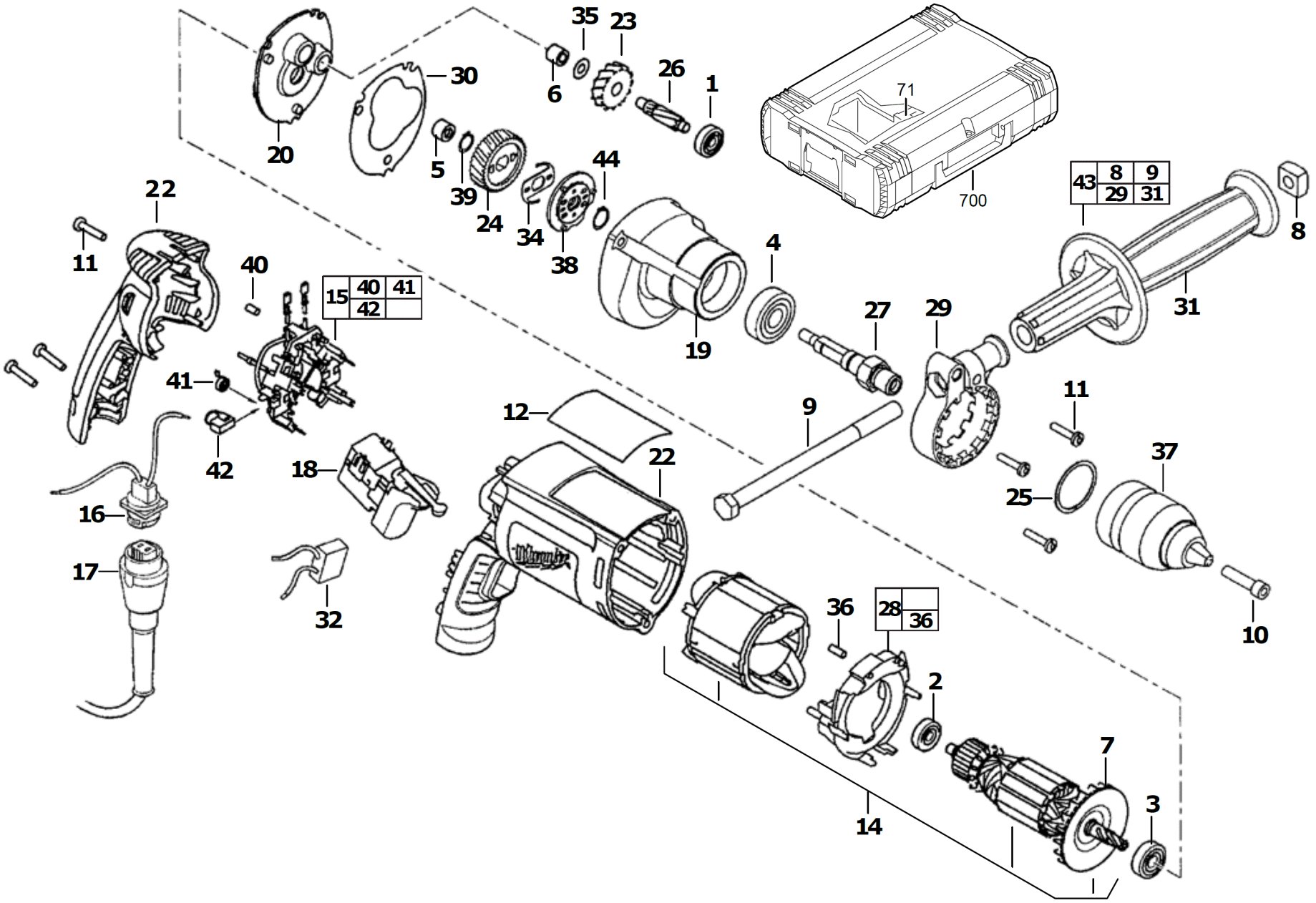

35
23
26
1
30
6
20
5
39
24
34
38
44
71
700
43
8
9
29
31
8
22
11
40
15
40
41
42
4
19
27
29
31
41
42
12
9
11
37
18
22
25
16
17
32
36
28
36
10
2
7
3
14