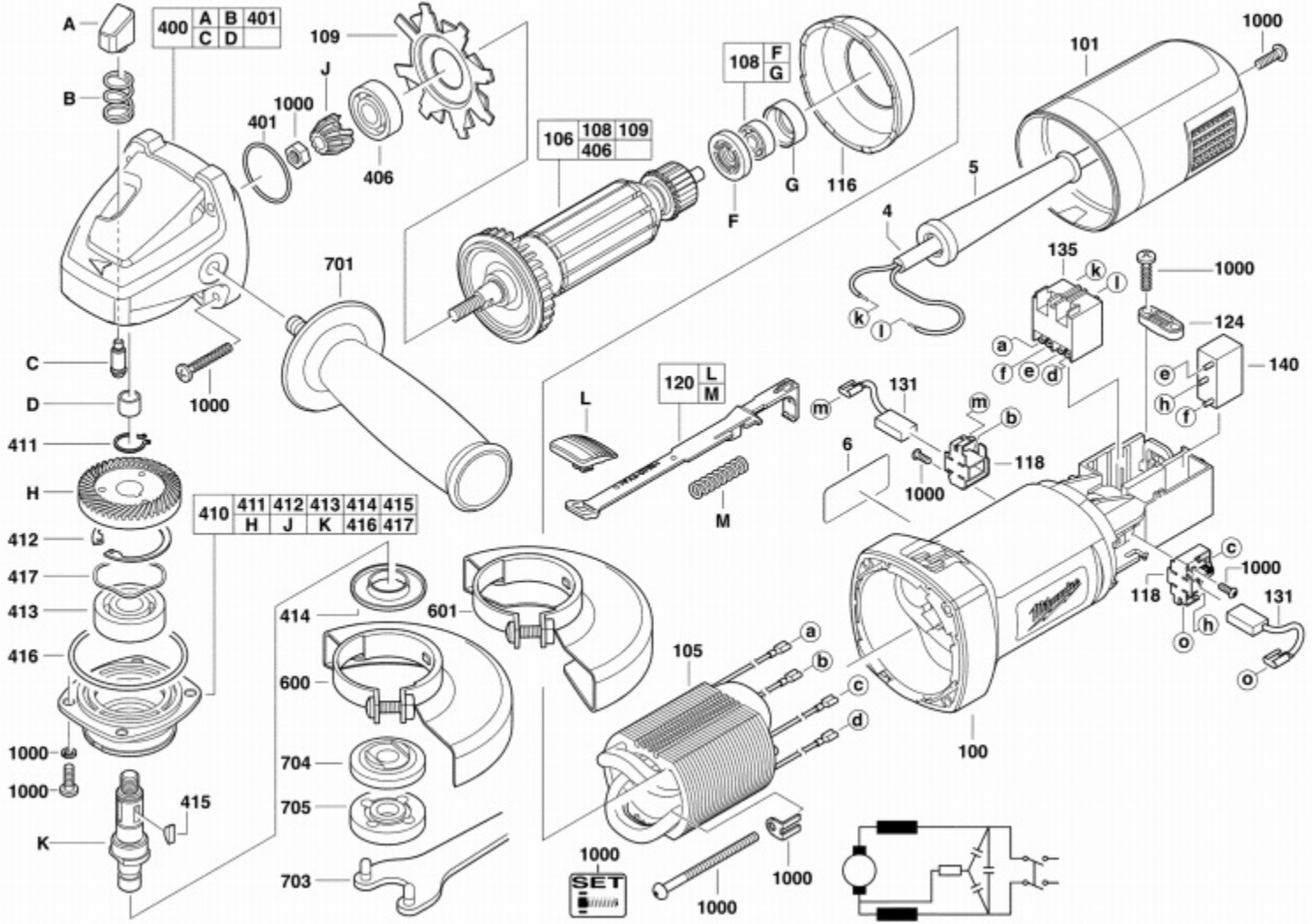

A
B
400 A B 401 C D
109
J
1000
401
406
106 108 109 406
108 F G
F
G
116
101
1000
5
4
k
l
135
k
l
1000
124
a
f
e
d
140
e
h
f
C
D
1000
701
411
H
412
417
413
416
1000
1000
415
K
410 411 412 413 414 415 H J K 416 417
414
601
600
704
705
703
L
120 L M
M
131
m
m
b
6
118
1000
c
1000
118
131
h
o
o
105
a
b
c
d
100
1000
SET
1000
1000