A

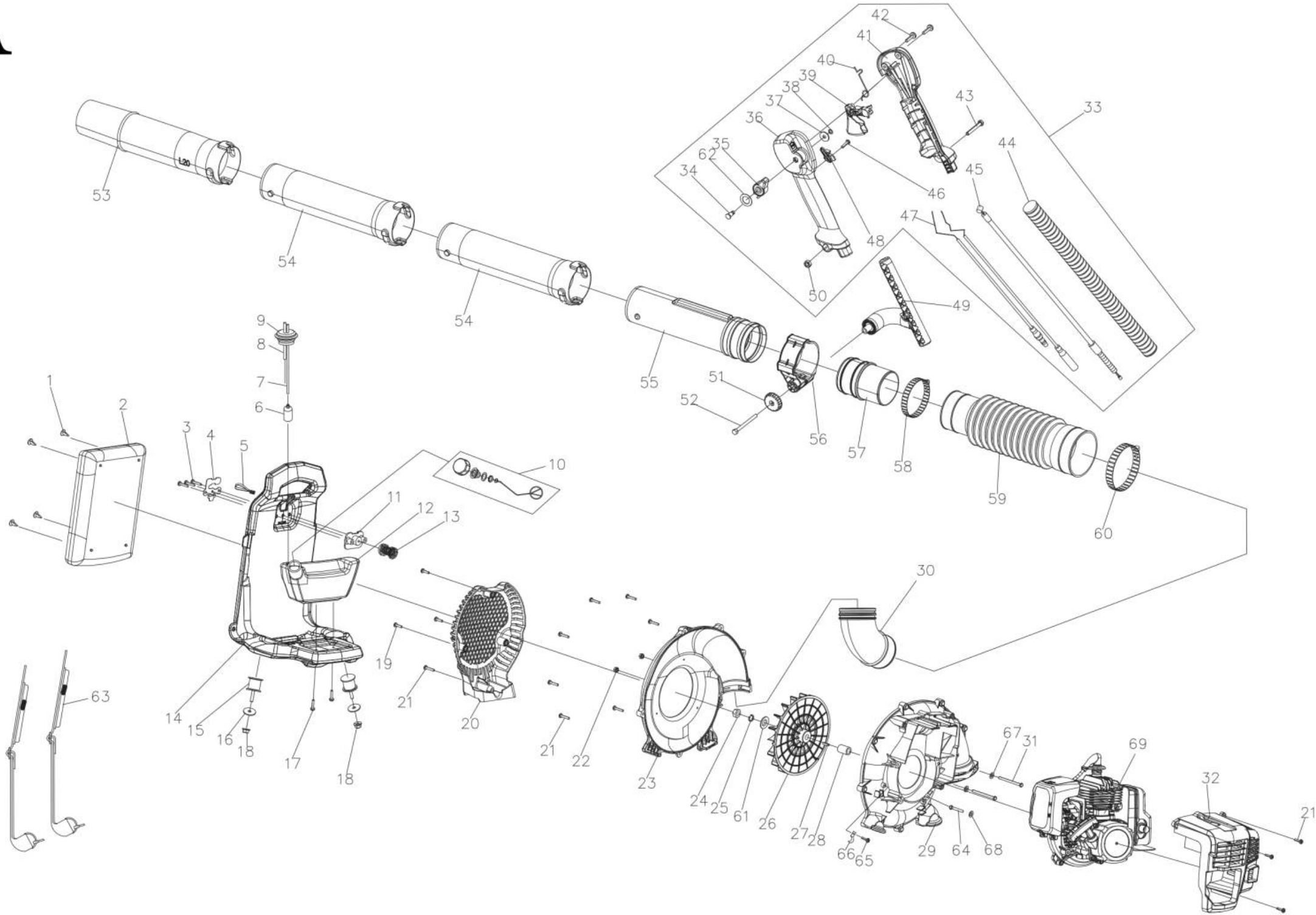
42
41
40
39
38
37
36
35
62
34
43
33
44
45
46
47
48
50
49
53
54
54
55
51
52
56
57
58
59
60
9
8
7
6
1
2
3
4
5
10
11
12
13
30
19
21
20
14
15
16
18
17
18
63
21
22
23
24
25
61
26
27
28
66
65
29
64
68
67
31
69
32
21