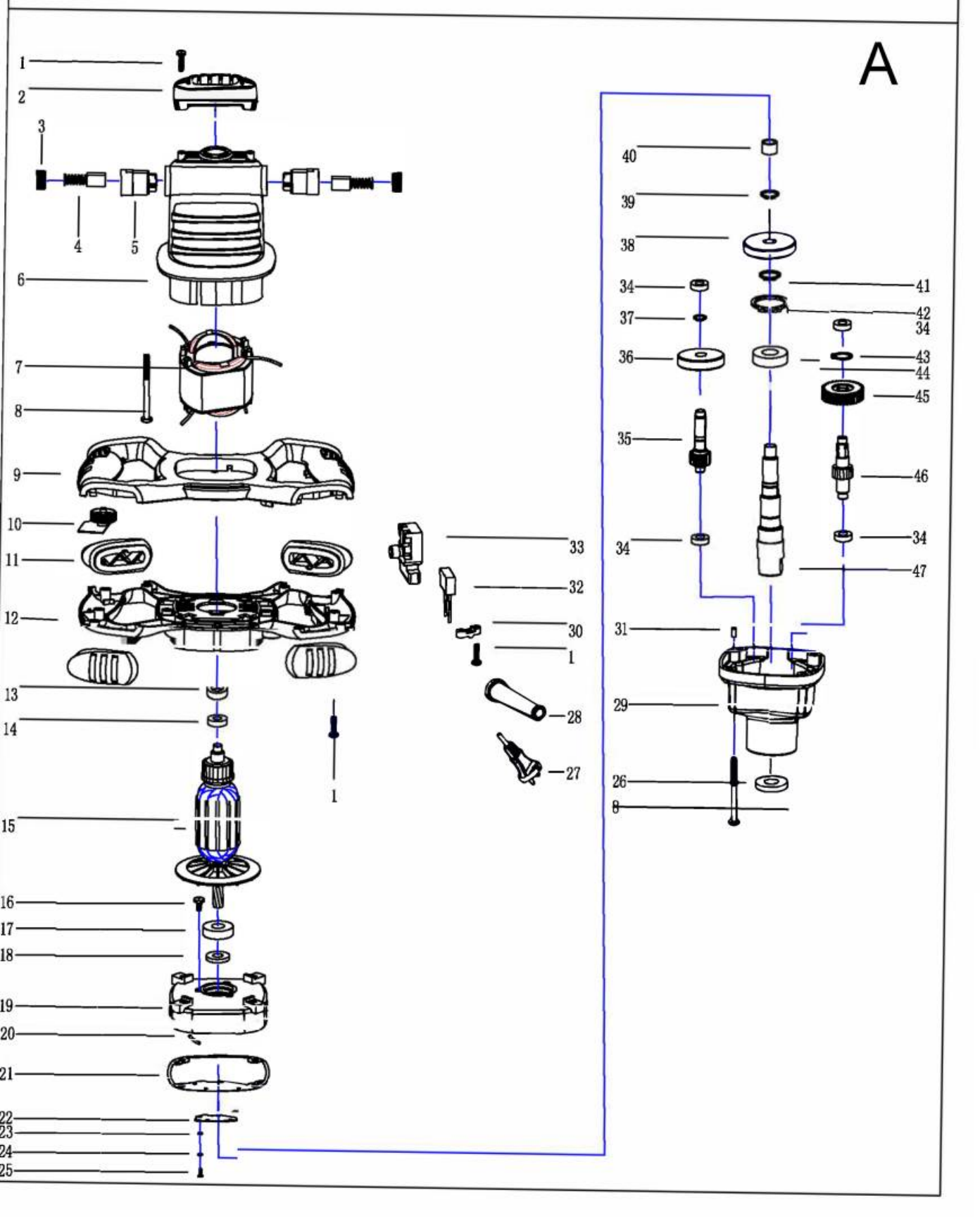
A
1
2
3
4
5
6
7
8
9
10
11
12
13
14
15
16
17
18
19
20
21
22
23
24
25
1
33
32
30
1
28
27
40
39
38
34
41
37
42
34
36
43
44
45
35
46
34
34
47
31
29
26
8