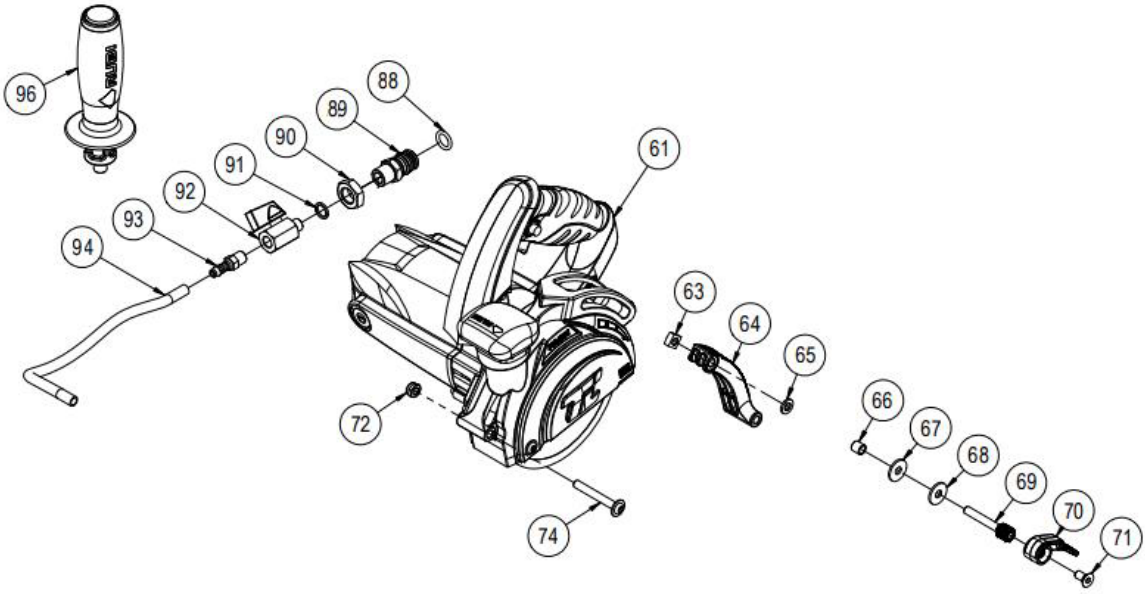
96
88
89
90
91
92
93
94
61
63
64
65
66
67
68
69
70
71
72
74

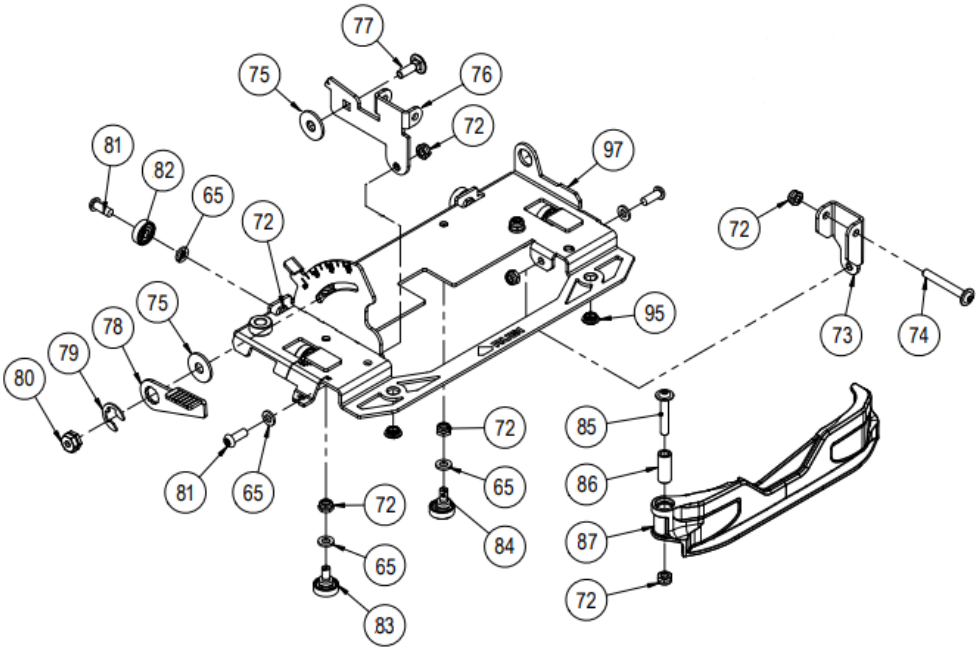
77
75
76
72
81
82
65
72
97
72
75
78
79
80
95
73
74
85
86
87
72
81
65
72
65
84
72
65
83

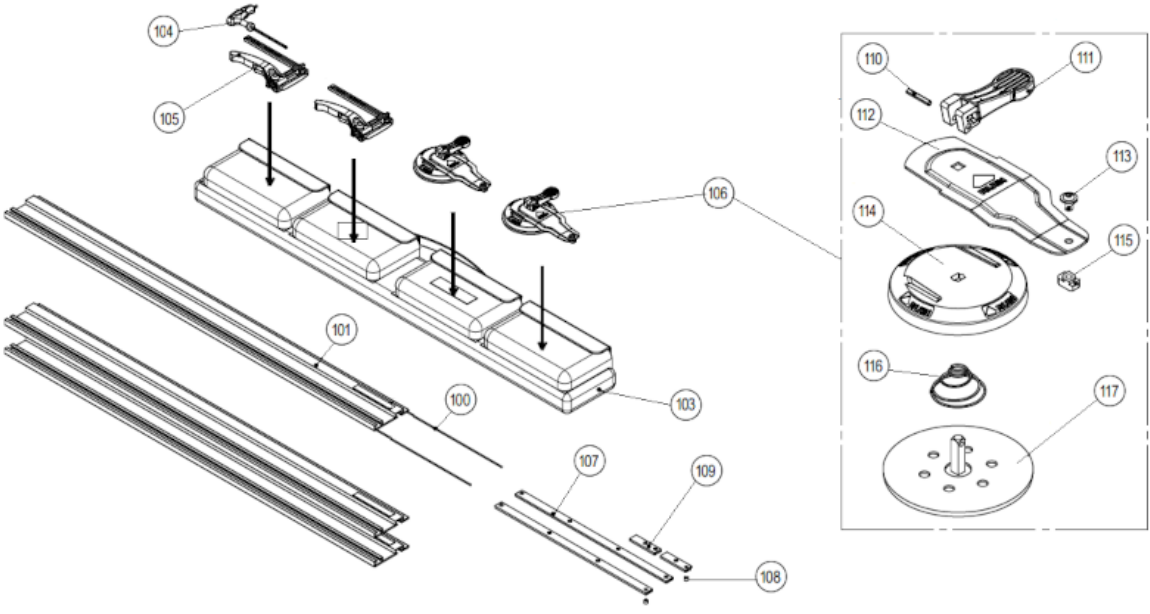
104
105
106
101
100
103
107
109
108
110
111
112
113
114
115
116
117