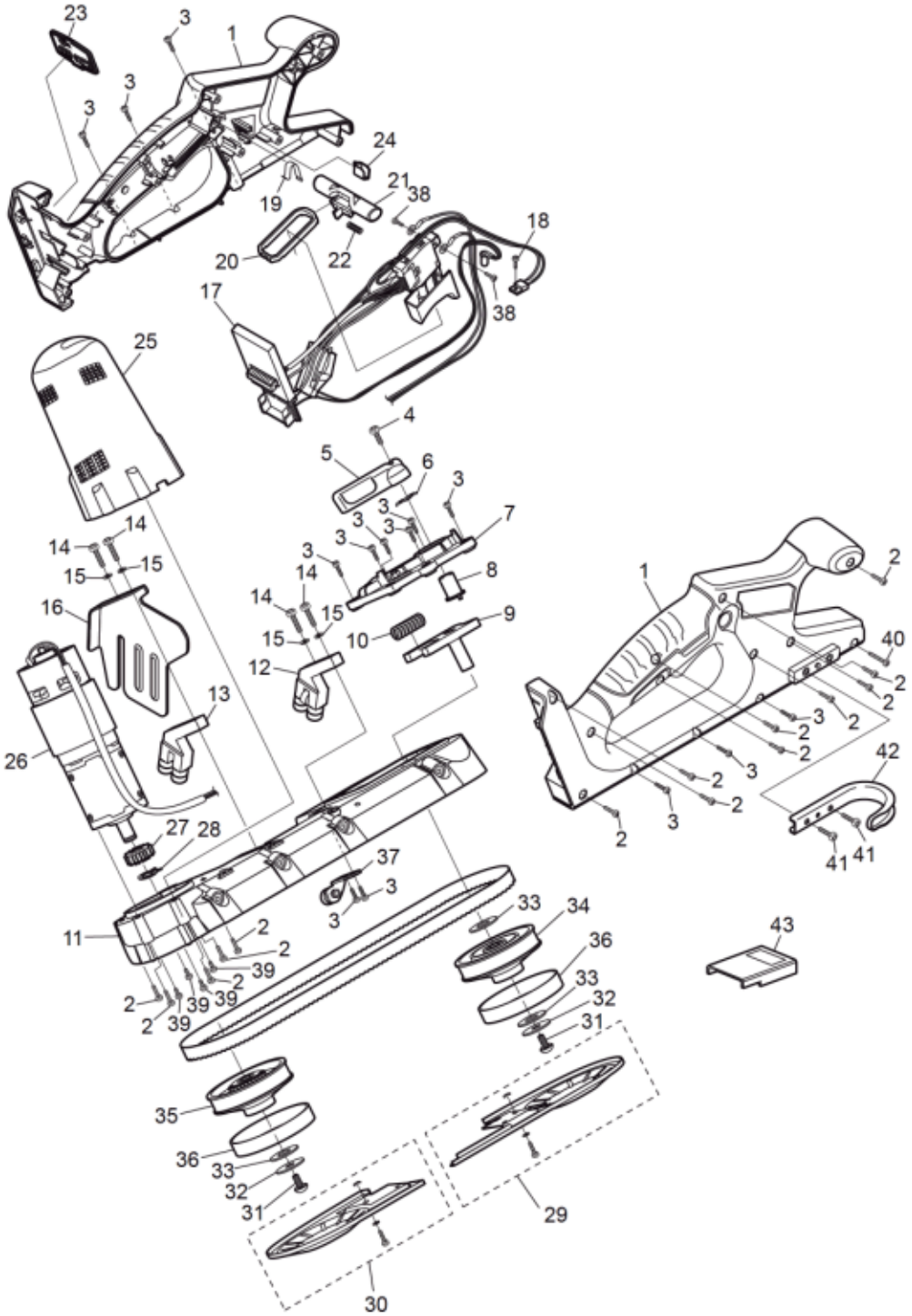
23
3
1
3
3
24
21
38
19
18
20
22
17
38
25
4
5
6
3
3
3
3
7
3
14
14
15
15
8
14
14
15
15
9
10
16
12
13
26
27
28
37
3
3
11
2
2
39
2
39
39
2
2
39
33
34
36
33
32
31
35
36
33
32
31
29
30
1
2
40
2
2
3
2
2
2
3
2
2
3
2
42
41
41
43