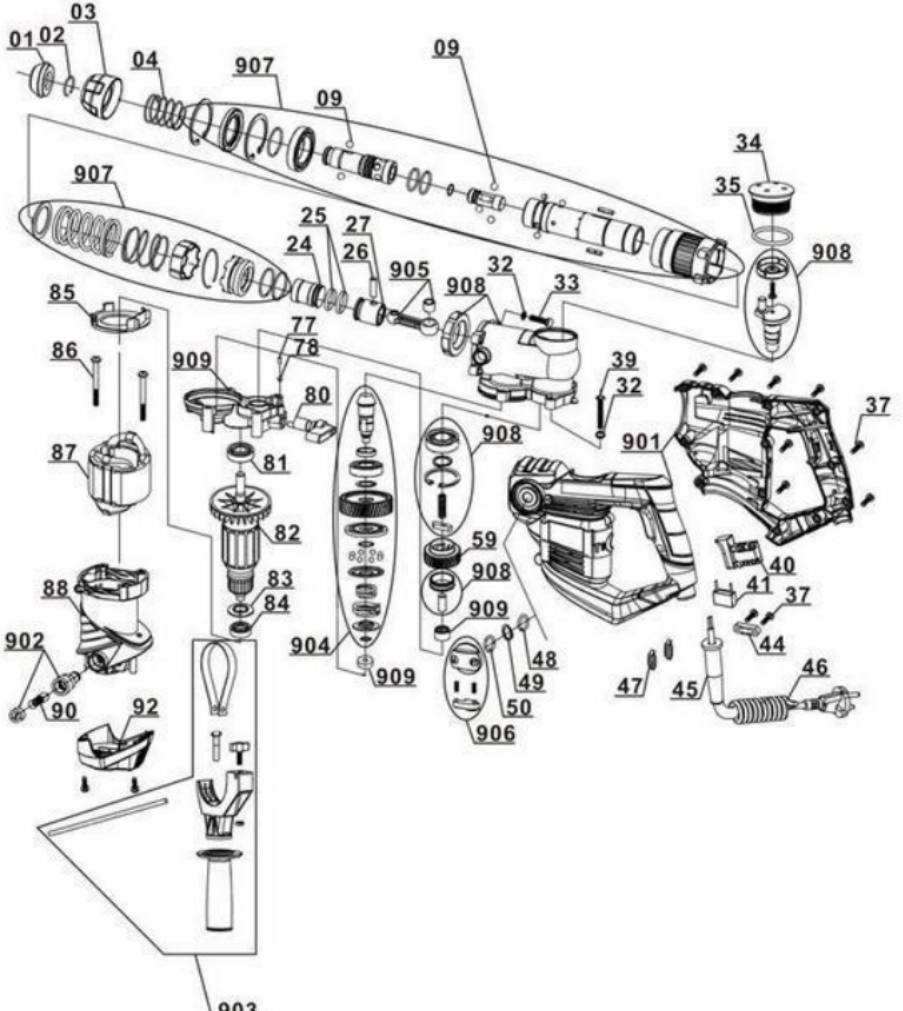
01
02
03
04
907
09
09
34
35
907
25
27
24
26
905
32
908
33
908
85
77
78
86
909
80
39
32
37
901
87
81
908
82
59
40
41
37
88
83
84
908
909
44
902
904
48
49
47
45
46
90
92
909
50
906
903