A

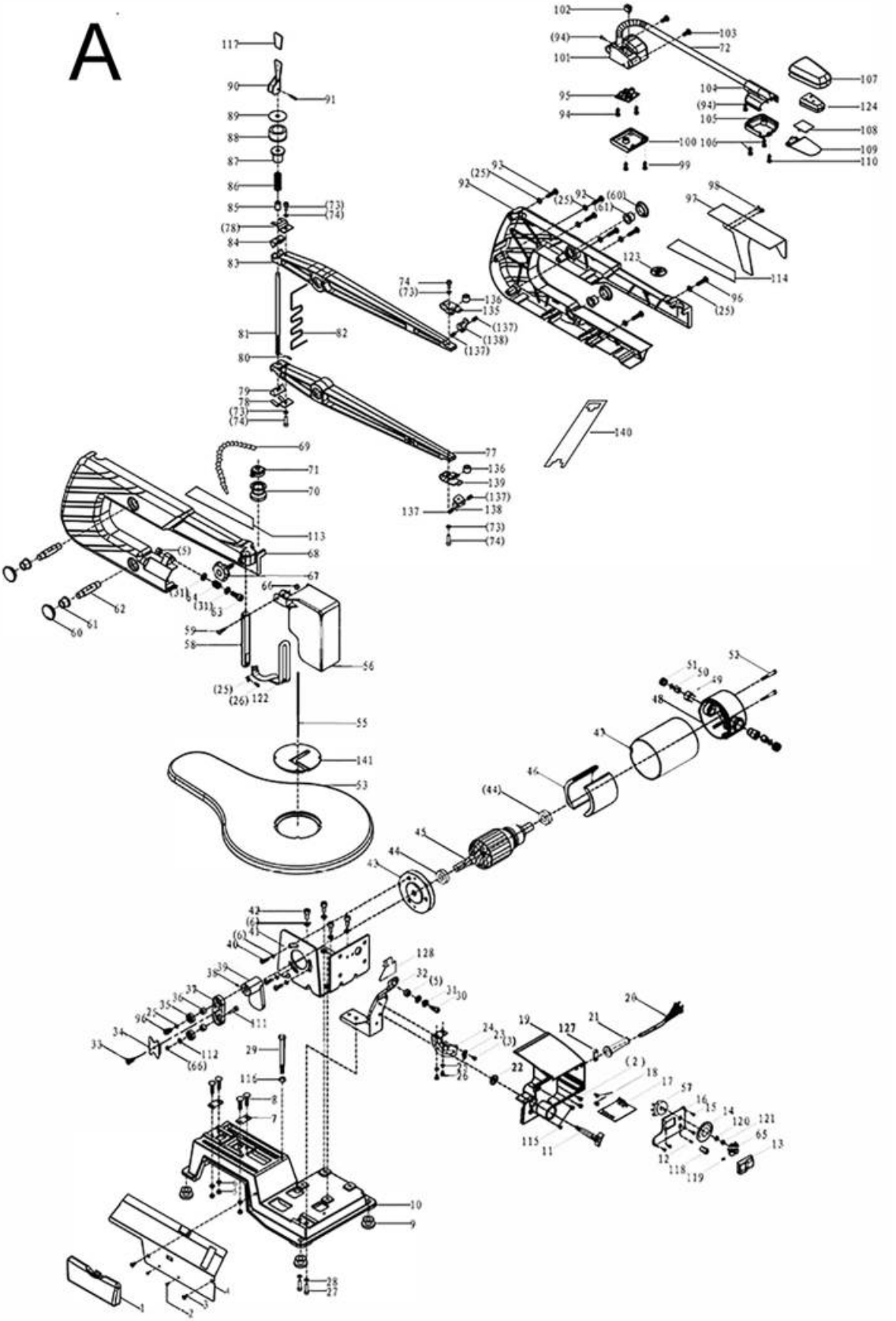
102
(94)
101
103
72
107
104
(94)
105
124
108
95
94
100
106
109
110
99
117
90
91
89
88
87
86
85
(73)
(74)
(78)
84
83
93
(25)
92
(25)
92
(60)
(61)
98
97
123
114
74
(73)
136
135
(137)
(138)
(137)
96
(25)
81
82
80
79
78
(73)
(74)
140
69
71
70
77
136
139
(137)
137
138
(73)
(74)
113
68
(5)
67
66
(31)
(31)
63
62
61
60
59
58
56
(25)
(26)
122
55
141
53
52
51
50
49
48
43
46
(44)
45
44
43
42
(6)
41
(6)
40
39
38
37
36
35
25
96
34
33
111
112
(66)
128
32
(5)
31
30
26
24
23
(3)
19
127
21
20
22
(2)
18
17
57
16
15
14
120
121
65
13
12
118
119
115
11
29
116
8
7
10
9
28
27
1
2
3
4