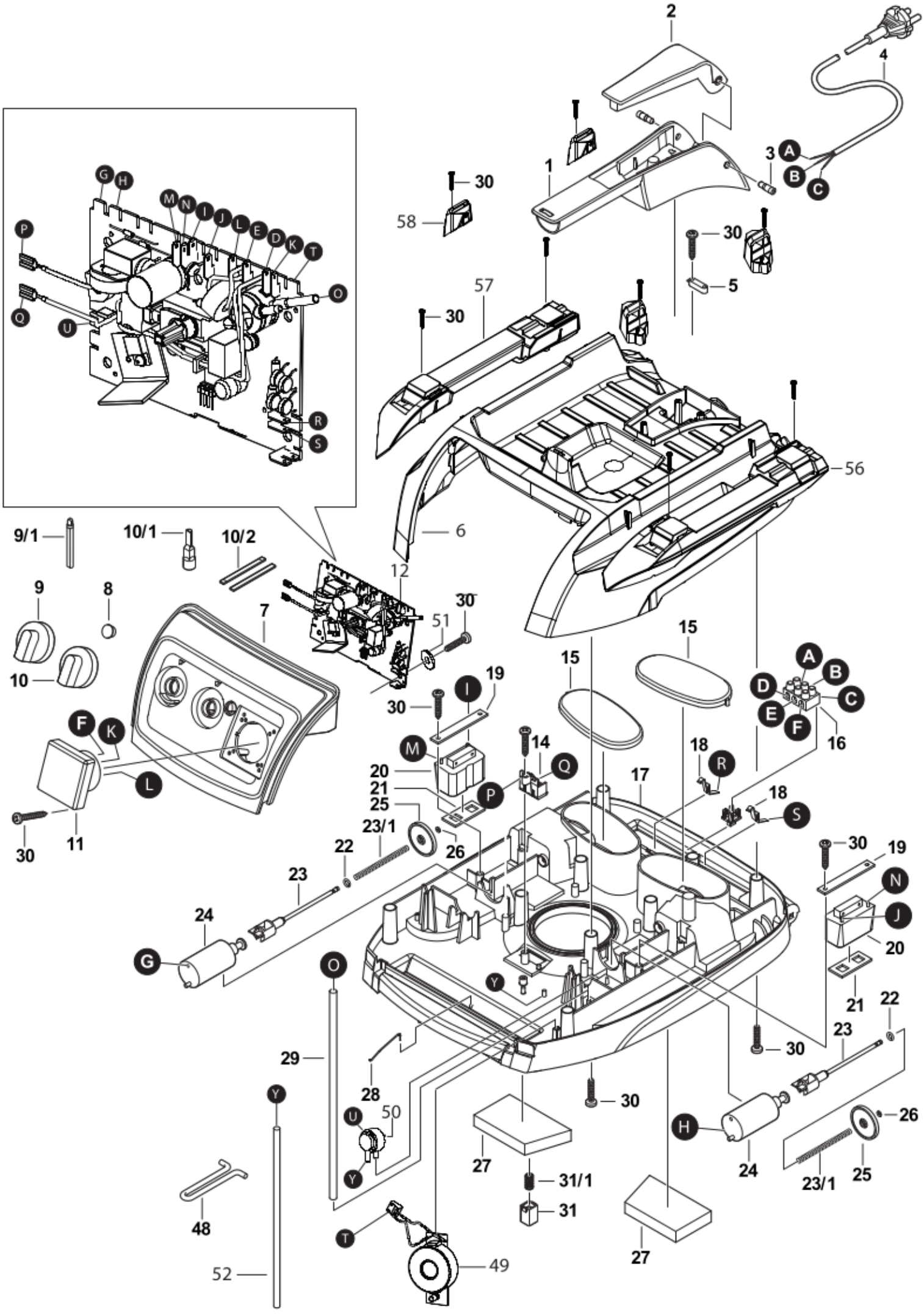

2
4
1
3
A
B
C
30
58
30
5
57
30
56
6
9/1
10/1
10/2
12
9
8
7
30
51
10
15
15
19
I
30
A
B
D
C
E
F
16
F
K
M
14
Q
18
R
20
21
P
17
18
S
L
25
23/1
26
30
11
30
22
19
23
N
24
J
20
G
O
Y
21
22
23
29
30
28
30
Y
U
50
H
26
27
24
25
Y
31/1
23/1
48
31
T
27
49
52