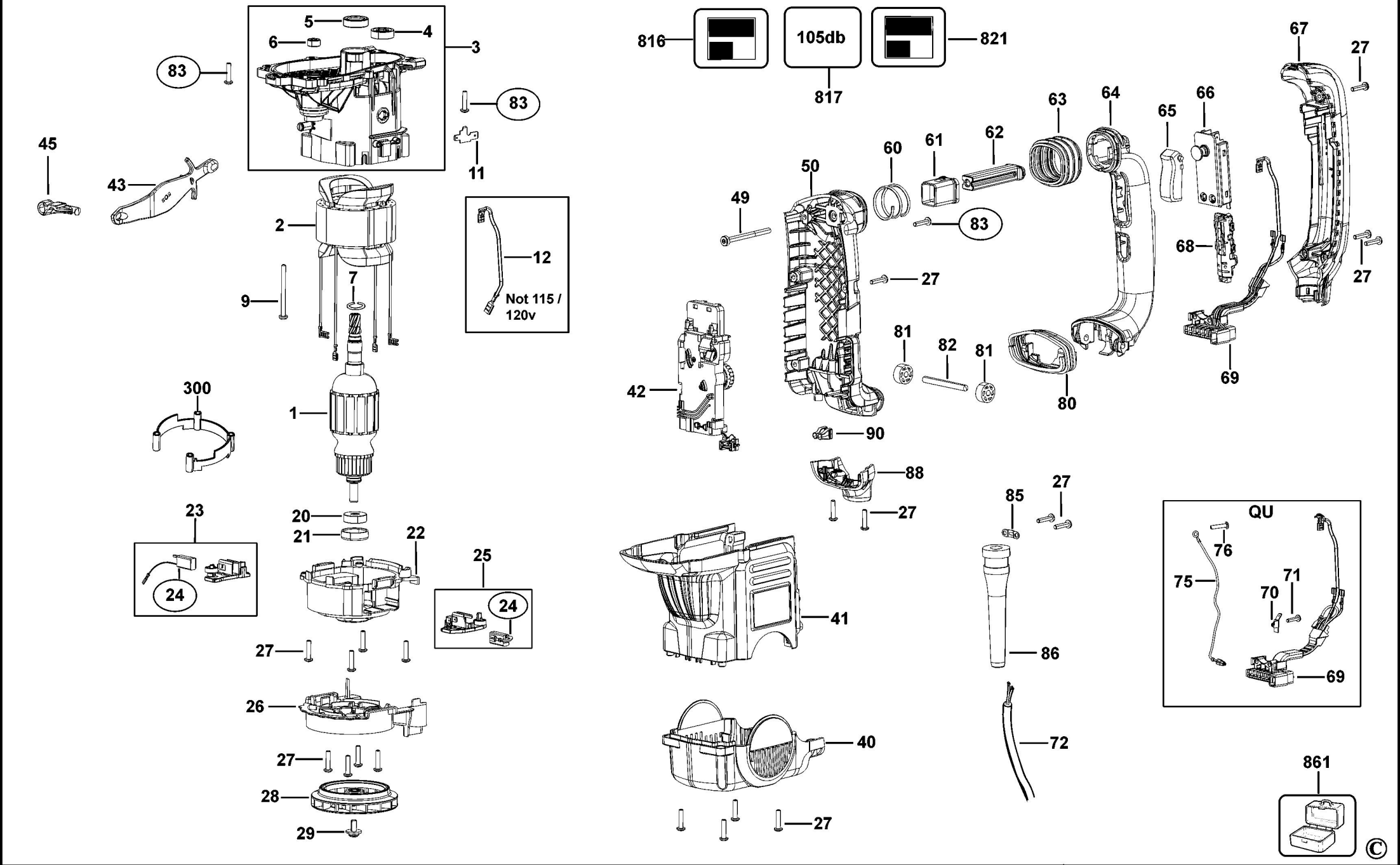
816
105db
817
821
5
4
6
3
83
83
11
45
43
2
12
Not 115 / 120v
7
9
300
1
23
24
20
21
22
25
24
27
26
27
28
29
67
27
63
64
65
66
60
61
62
50
49
83
68
27
27
81
82
81
42
69
80
90
88
27
85
27
41
86
QU
76
75
71
70
69
40
72
27
861
©