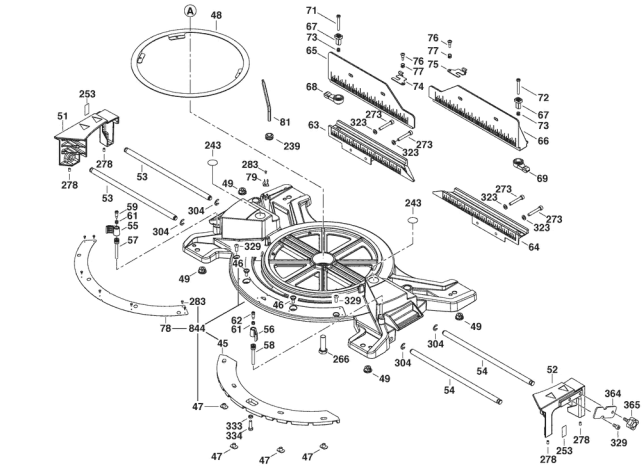
A
48
71
67
73
65
76
77
75
74
68
72
67
73
66
69
253
51
278
278
53
53
81
239
243
283
79
49
59
61
55
57
304
304
329
46
49
283
78
844
62
61
56
58
45
266
304
304
49
54
54
52
364
365
329
278
253
278
47
333
334
47
47
47
273
323
273
323
273
323
273
323
64
243

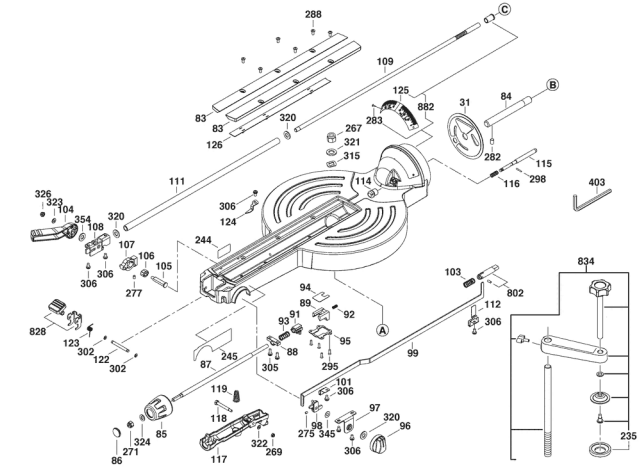
C
288
109
125
882
283
31
84
B
83
83
126
320
267
321
315
282
115
116
298
403
111
114
326
323
104
354
108
320
107
106
105
306
306
277
306
124
244
834
103
802
112
306
828
123
302
122
302
94
89
92
91
93
95
A
88
87
245
305
295
99
101
306
119
118
97
320
96
98
275
345
306
85
324
271
86
322
269
117
235

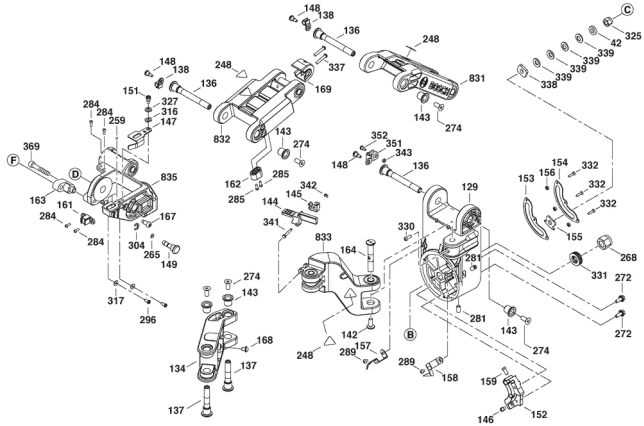
148
138
136
248
C
42
325
339
339
339
338
339
148
138
248
337
169
831
151
136
327
316
147
284
284
259
832
143
274
143
274
352
351
343
148
136
369
F
D
835
162
285
285
342
145
144
129
153
154
156
332
332
332
163
161
284
284
167
304
265
149
341
833
164
330
281
155
268
331
272
274
143
317
296
142
281
143
272
168
248
157
289
B
274
134
137
289
158
159
137
146
152