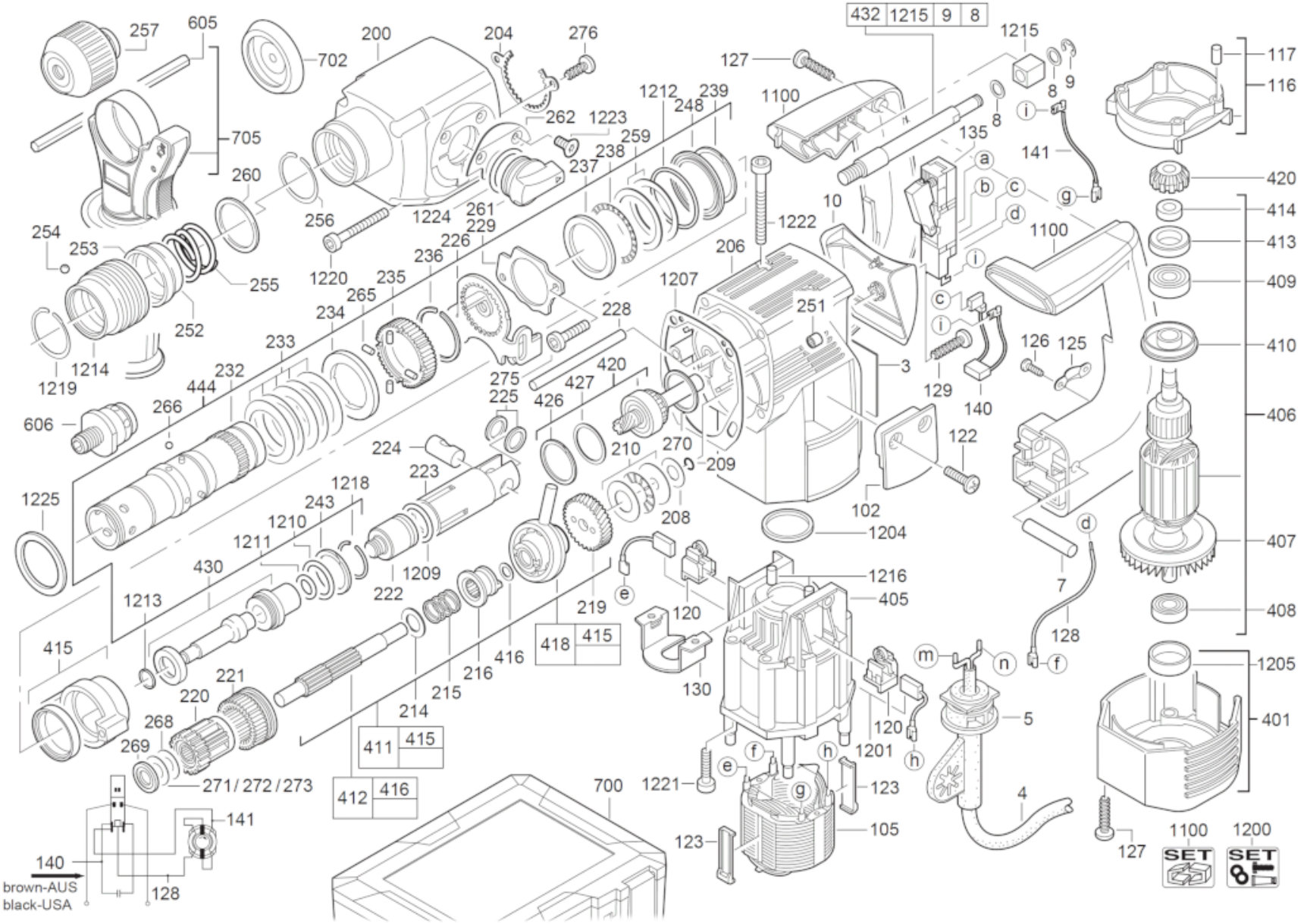
432 1215 9 8
257
605
702
200
204
276
127
1215
117
116
705
262
1223
1212
248
239
1100
8
9
135
141
260
256
1224
261
229
238
237
259
420
414
413
409
254
253
1220
226
236
235
265
234
255
252
1214
1219
233
232
444
266
606
228
1207
206
1222
10
251
3
129
140
126
125
410
406
275
225
426
427
420
224
223
210
270
209
208
102
122
1204
1225
1218
243
1210
1211
430
1209
222
1213
219
418
415
1216
405
120
130
7
128
407
408
415
221
220
268
269
214
215
216
416
411
415
412
416
271/272/273
m
n
f
1205
401
5
4
120
1201
h
e
f
g
1221
123
105
700
141
140
brown-AUS
black-USA
128
127
1100
1200
SET
SET