0 603 314 703
Issue / Stand 03-07-04

Fig./Abb. 1
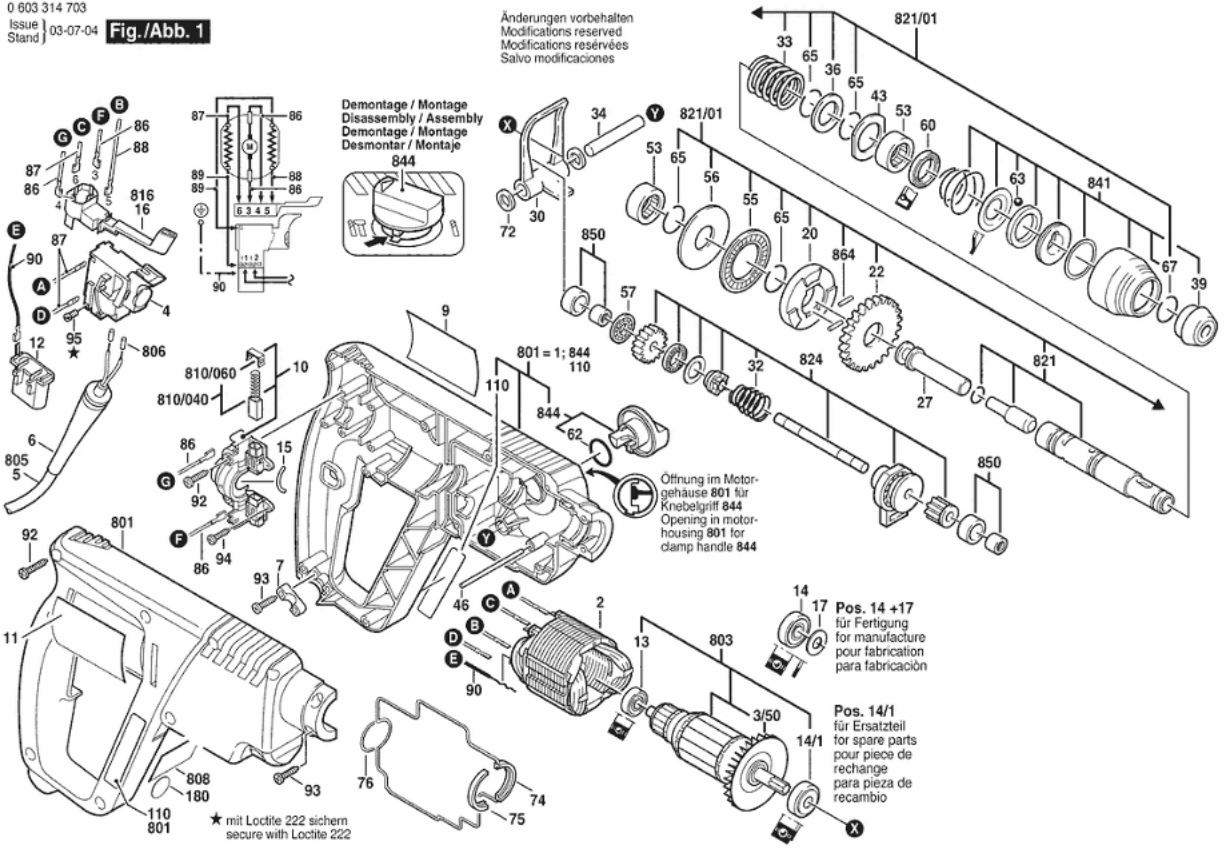
Änderungen vorbehalten
Modifications reserved
Modifications reservées
Salvo modificaciones