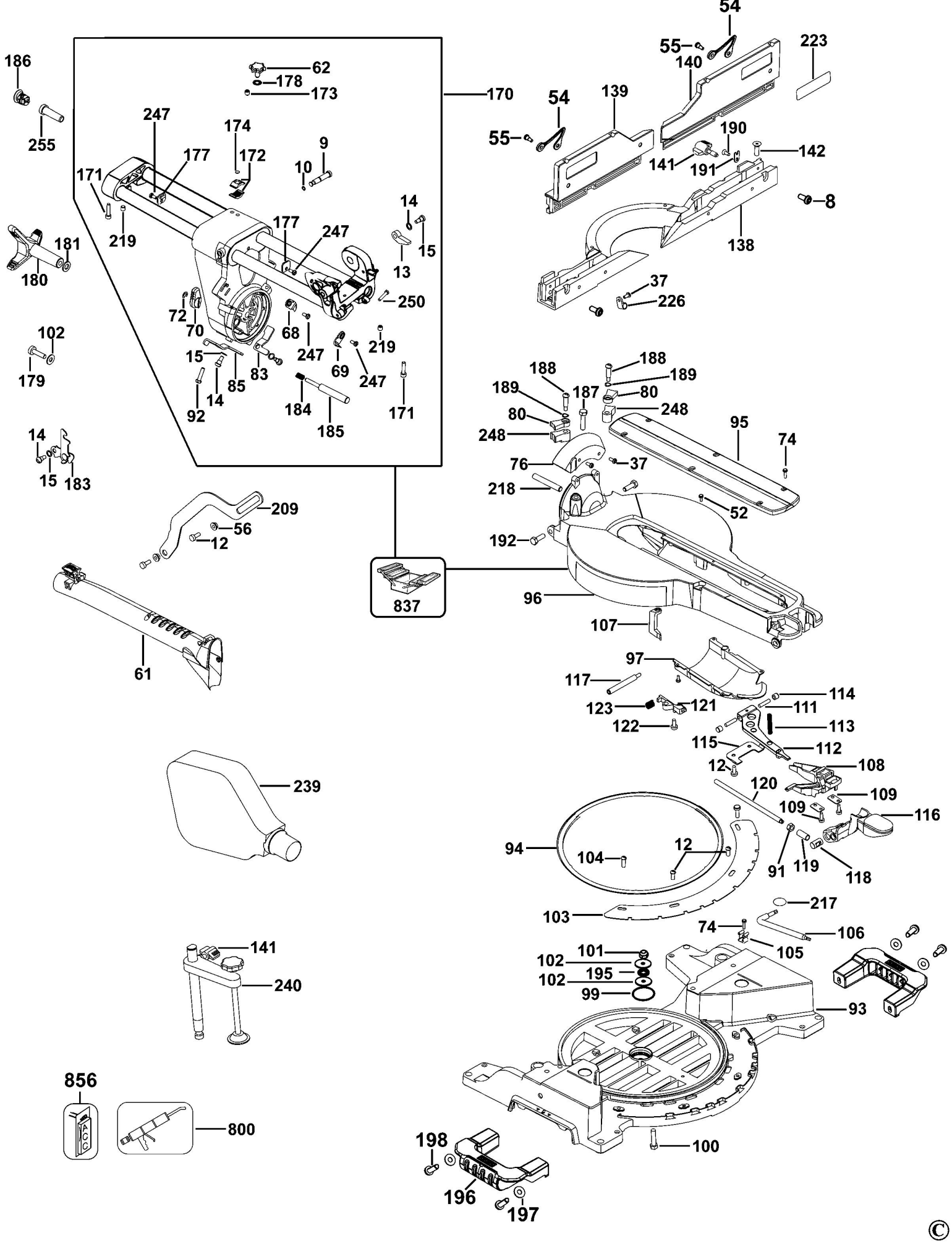
54
55
140
223
186
62
178
173
170
54
139
255
247
174
55
190
177
172
9
141
191
142
171
10
8
14
177
247
181
219
15
138
13
180
37
250
226
72
70
68
102
15
247
219
69
247
179
83
85
14
92
184
185
171
188
188
189
189
187
80
80
248
248
95
74
14
76
37
15
183
218
52
209
56
192
12
837
96
61
107
97
117
114
123
121
111
122
113
115
112
12
108
239
120
109
109
116
94
104
12
91
119
118
217
103
74
106
141
105
101
102
195
240
102
99
93
856
800
198
100
196
197