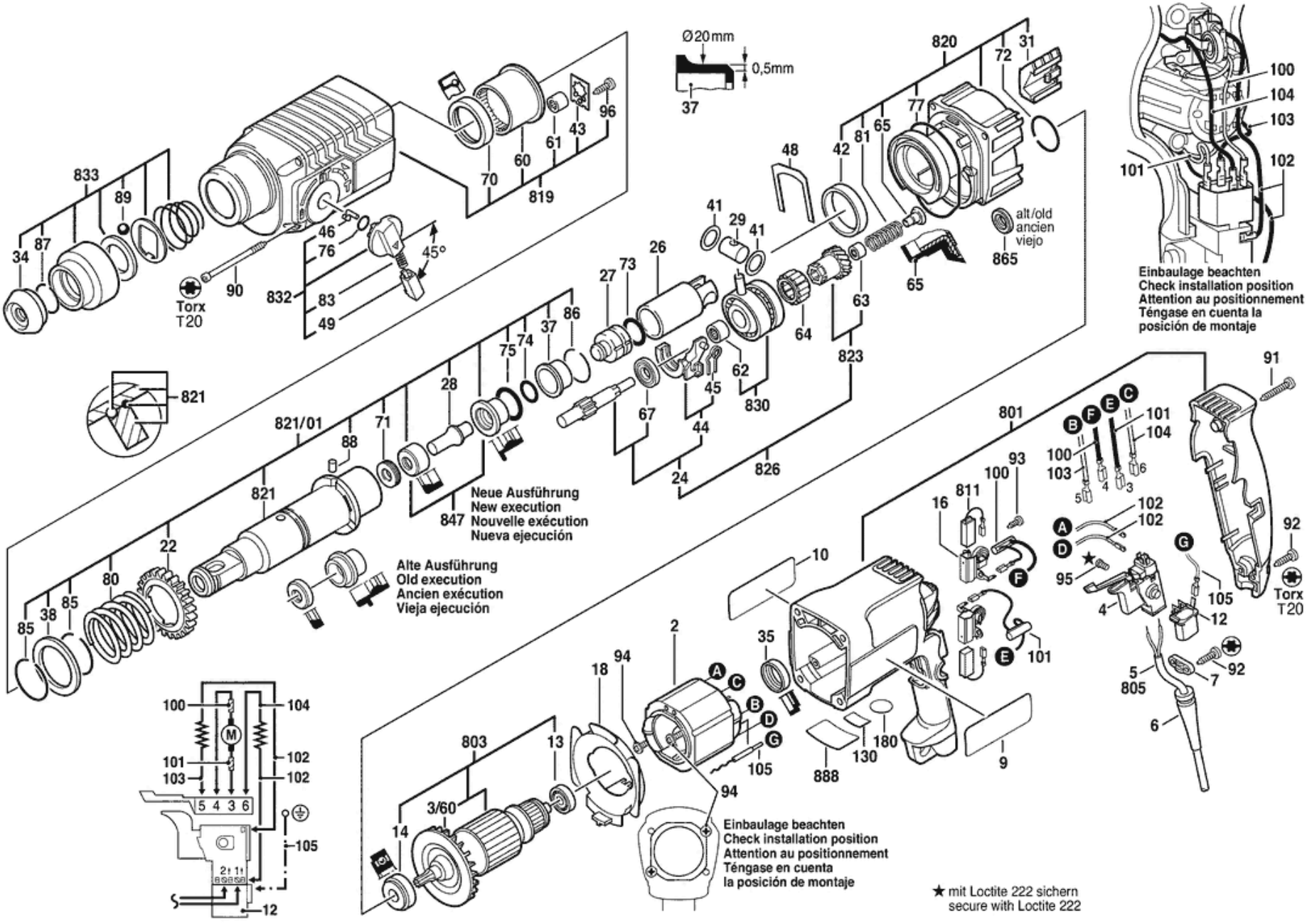
Ø20mm
0,5mm
37
820
31
72
100
104
103
101
102
77
65
81
42
48
96
43
61
60
70
819
833
89
34
87
46
76
45°
90
Torx
T20
832
83
49
41
29
41
26
27
73
86
37
74
75
28
71
88
821/01
821
22
80
85
38
85
821
847
Neue Ausführung
New execution
Nouvelle exécution
Nueva ejecución
Alte Ausführung
Old execution
Ancien exécution
Vieja ejecución
alt/old
ancien
viejo
865
65
63
64
823
62
830
45
44
67
24
826
Einbaulage beachten
Check installation position
Attention au positionnement
Téngase en cuenta la
posición de montaje
91
801
101
104
100
103
93
16
811
102
102
95
4
105
12
92
Torx
T20
10
2
35
18
94
13
803
3/60
14
105
94
888
130
180
9
5
805
7
92
6
Einbaulage beachten
Check installation position
Attention au positionnement
Téngase en cuenta
la posición de montaje
★ mit Loctite 222 sichern
secure with Loctite 222
100
104
101
103
102
102
105
12
5 4 3 6
2 1 1