3 601 H81 M02
Stand ~~13-12~~
Issue 16-11-16

Fig. /Abb. 1

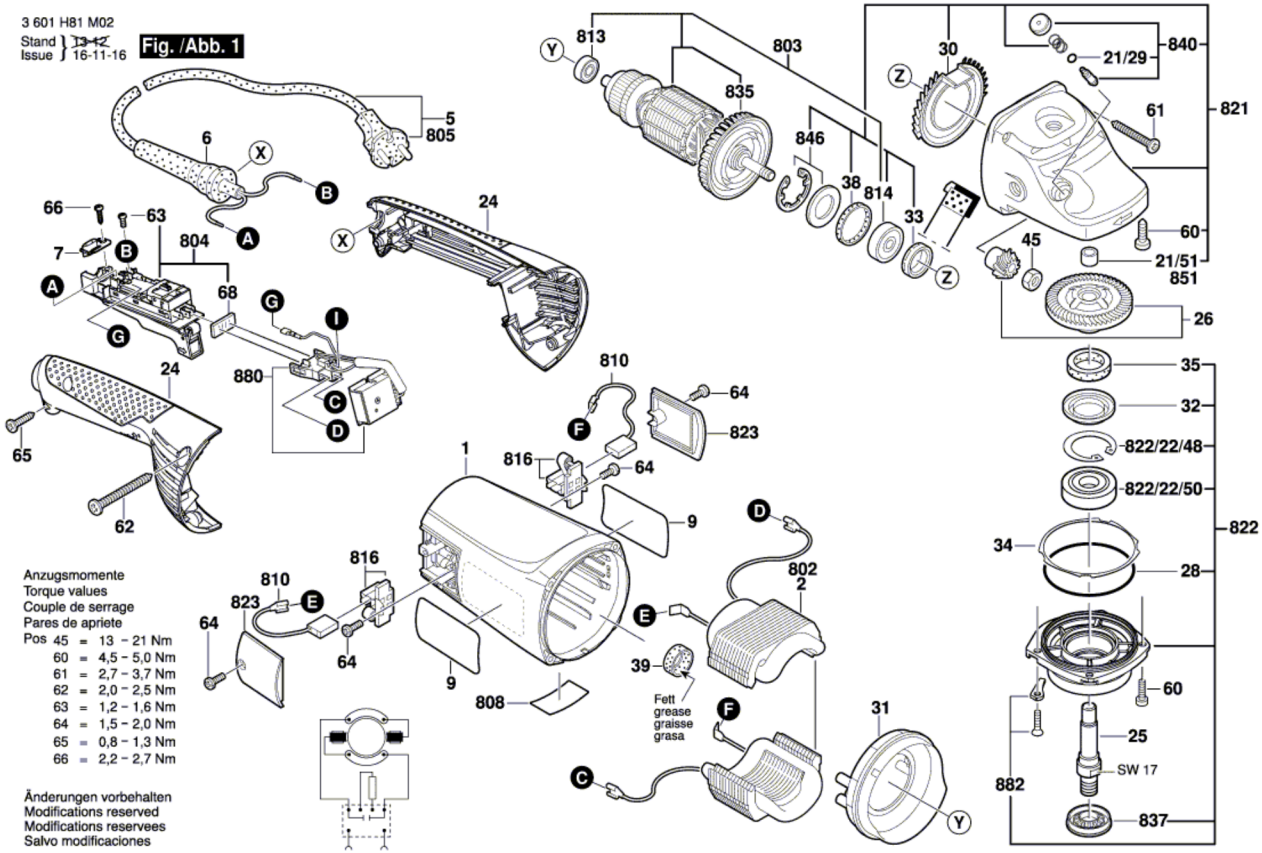

Anzugsmomente
Torque values
Couple de serrage
Pares de apriete

Pos		
45	=	13 – 21 Nm
60	=	4,5 – 5,0 Nm
61	=	2,7 – 3,7 Nm
62	=	2,0 – 2,5 Nm
63	=	1,2 – 1,6 Nm
64	=	1,5 – 2,0 Nm
65	=	0,8 – 1,3 Nm
66	=	2,2 – 2,7 Nm

Änderungen vorbehalten
Modifications reserved
Modifications reservees
Salvo modificaciones