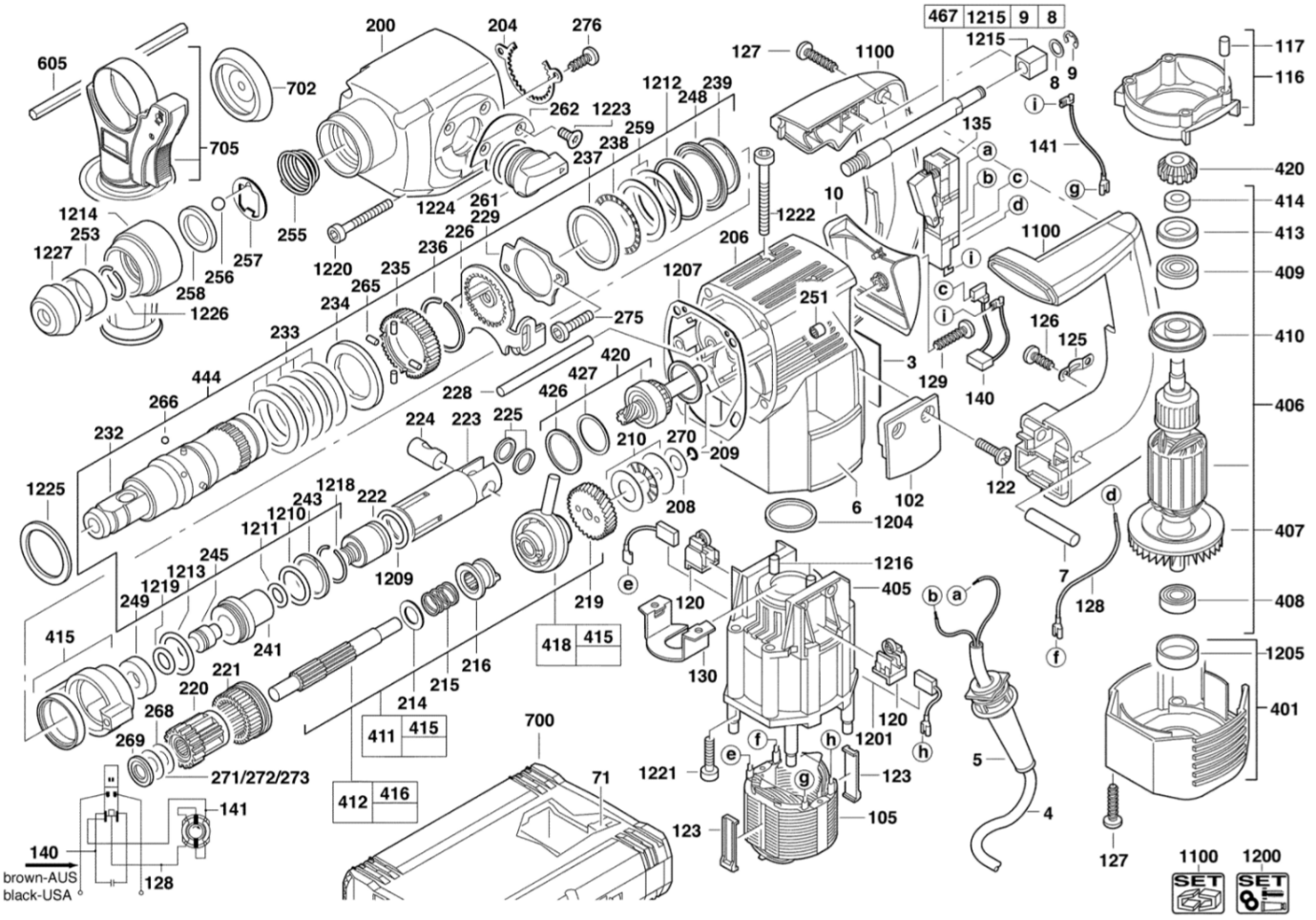

605
702
705
200
204
276
262
1223
1212
248
239
259
238
237
255
1224
261
229
226
236
1220
235
265
234
1214
253
1227
256
257
258
1226
233
444
266
232
1225
275
228
420
427
426
224
223
225
210
270
209
208
1218
243
222
1210
1211
245
1213
1219
249
1209
219
418
415
241
221
220
268
269
216
215
214
411
415
412
416
271/272/273
700
71
140
brown-AUS
black-USA
128
141
127
1100
467
1215
9
8
135
141
10
1222
206
1207
251
3
129
140
126
125
122
102
6
1204
1216
405
120
130
1201
123
105
1221
5
4
117
116
420
414
413
409
410
406
407
408
1205
401
1100
1200
SET
SET