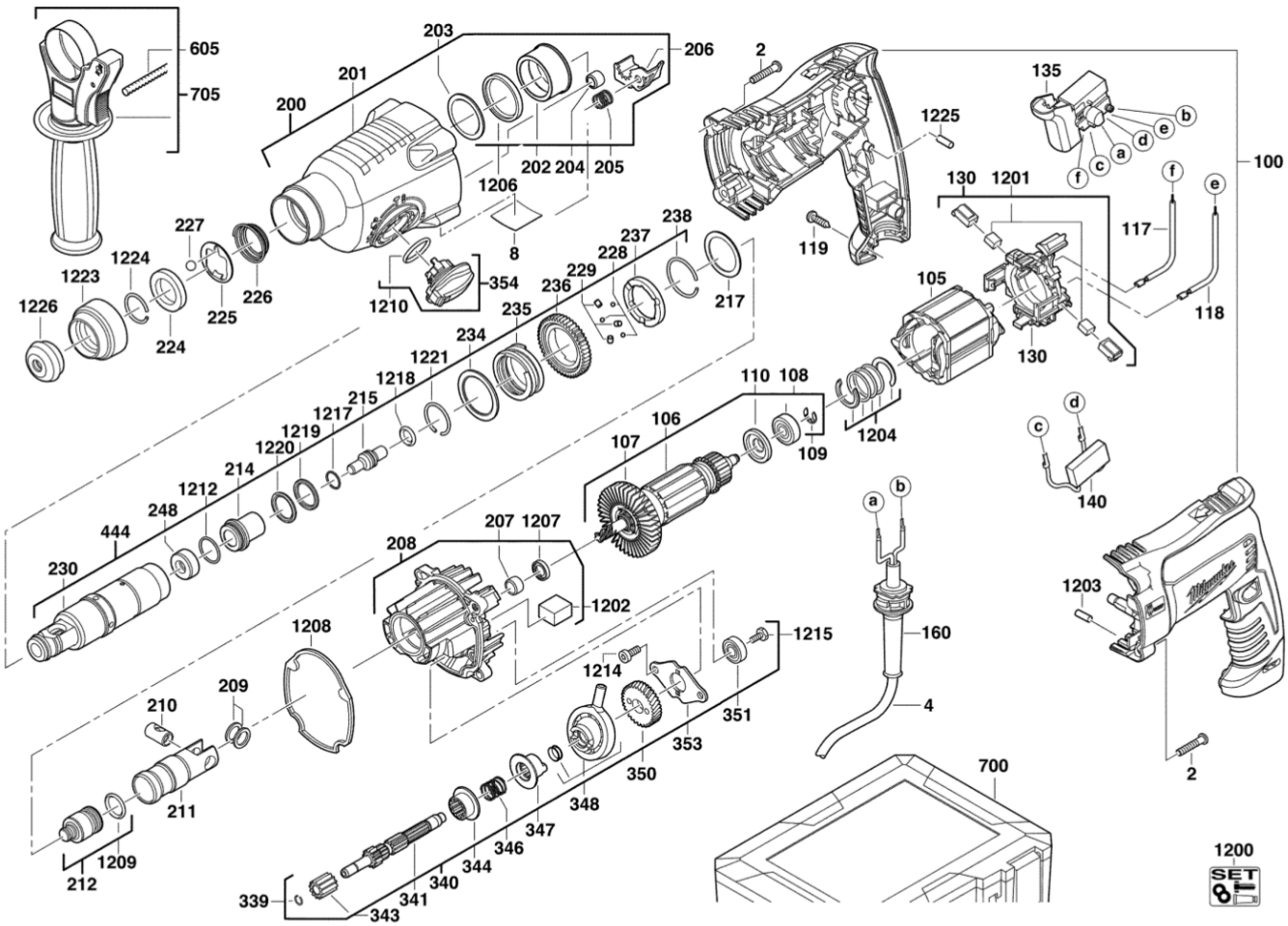
605
705
200
201
203
206
202
204
205
1206
8
2
1225
135
a
b
c
d
e
f
100
130
1201
117
118
119
227
1224
1223
1226
224
225
226
1210
354
238
237
228
229
236
217
235
234
1221
1218
215
1217
1219
1220
214
1212
248
444
230
105
130
110
108
109
1204
106
107
140
207
1207
208
1202
1208
1215
1214
351
353
350
348
347
346
344
340
341
343
339
209
210
211
212
1209
160
4
1203
700
1200
SET