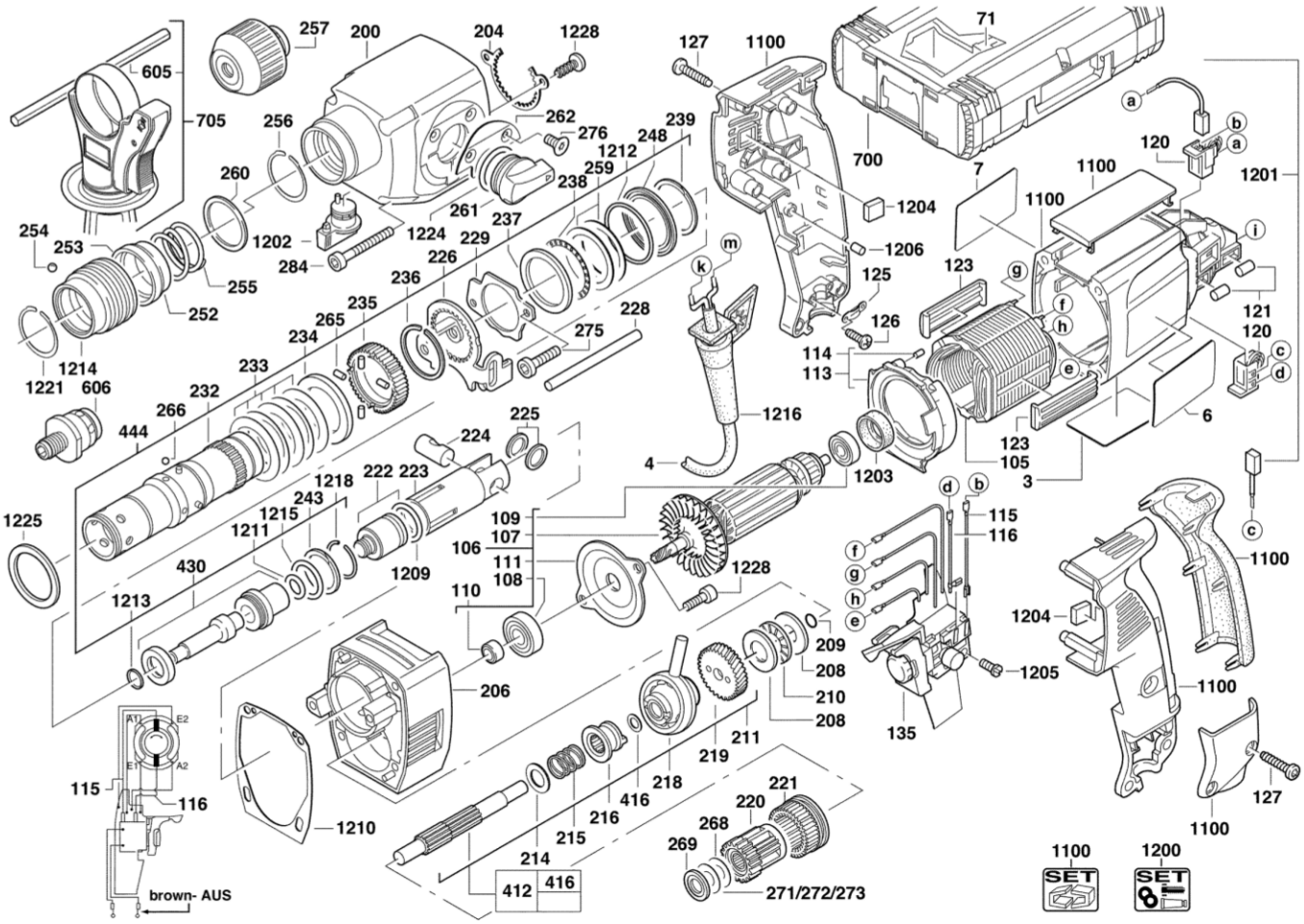

605
705
257
200
204
1228
127
1100
71
700
256
262
276
239
248
1212
259
238
260
261
237
1224
1202
284
254
253
255
252
229
226
236
235
265
234
233
232
266
444
1214
1221
606
228
275
m
k
1216
4
1203
1204
1206
125
126
114
113
123
105
3
7
120
1201
121
6
1225
1218
222
223
243
1215
1211
430
1213
1209
109
107
106
111
108
110
1228
209
208
210
208
206
211
219
218
416
216
215
214
412
416
221
220
268
269
271/272/273
1210
115
116
brown- AUS
A1
E2
E1
A2
135
1205
1204
1100
127
1200
SET