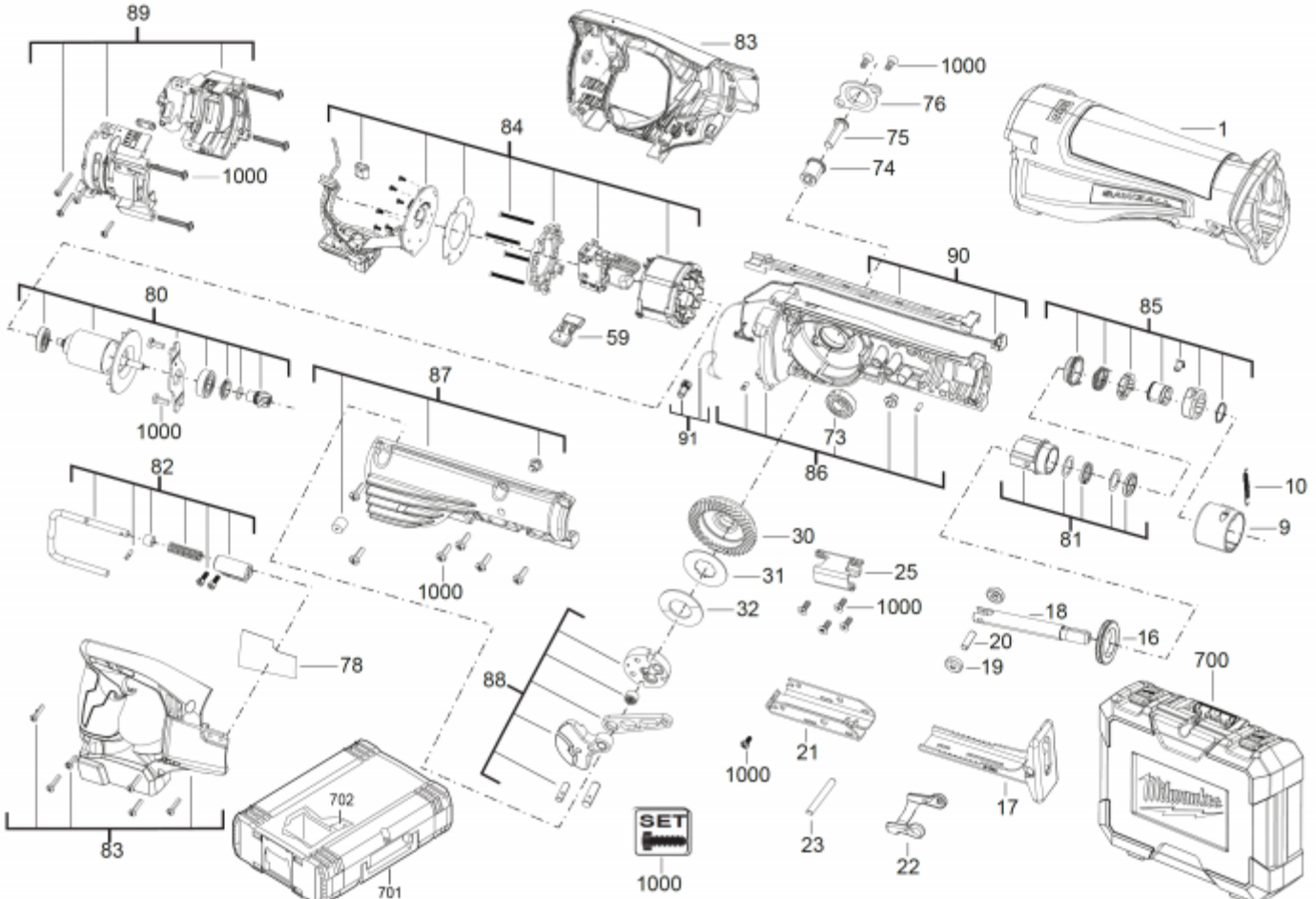
89
83
1000
76
75
74
1
84
1000
90
80
59
85
87
1000
91
73
86
82
10
9
81
30
31
25
1000
32
1000
18
16
20
19
78
88
700
21
1000
17
702
23
22
SET
1000
83
701