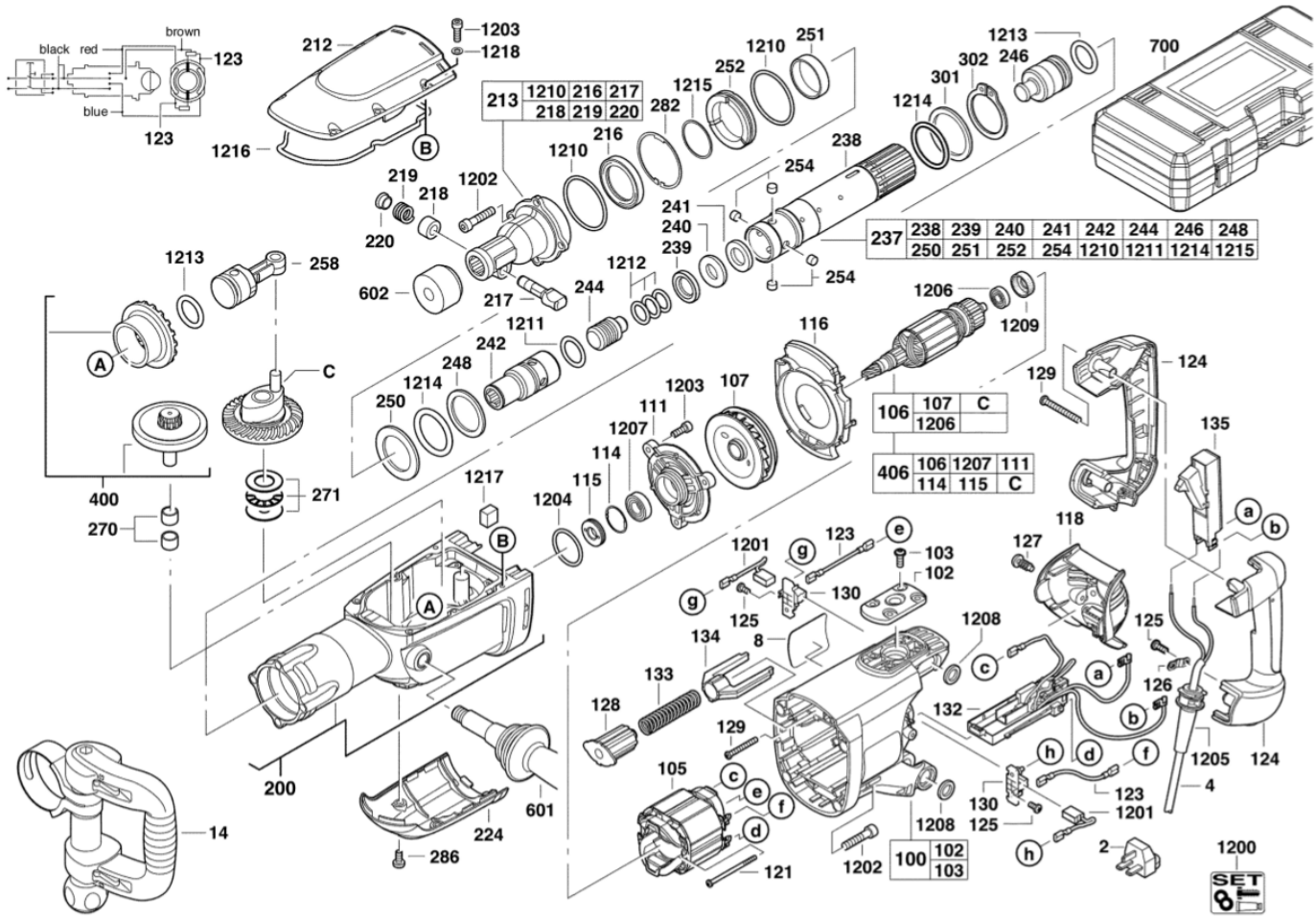
black
red
brown
blue
123
123
212
1203
1218
1216
B
213
1210 216 217
218 219 220
1210
216
282
1215
252
1210
251
1213
246
302
301
1214
700
238
254
219
218
220
1202
241
240
239
237
238 239 240 241 242 244 246 248
250 251 252 254 1210 1211 1214 1215
254
1213
258
602
217
244
1212
1211
242
248
1214
250
A
C
400
270
271
1217
1204
115
114
1207
111
1203
107
116
1206
1209
106
107 C
1206
406
106 1207 111
114 115 C
129
124
135
118
127
a
b
1201
g
123
e
103
102
130
125
8
134
133
128
129
1208
c
a
125
126
132
b
h
d
f
1205
124
4
123
1201
130
125
h
2
1200
SET
105
c
e
f
d
121
1202
1208
100
102
103
200
601
224
286
14