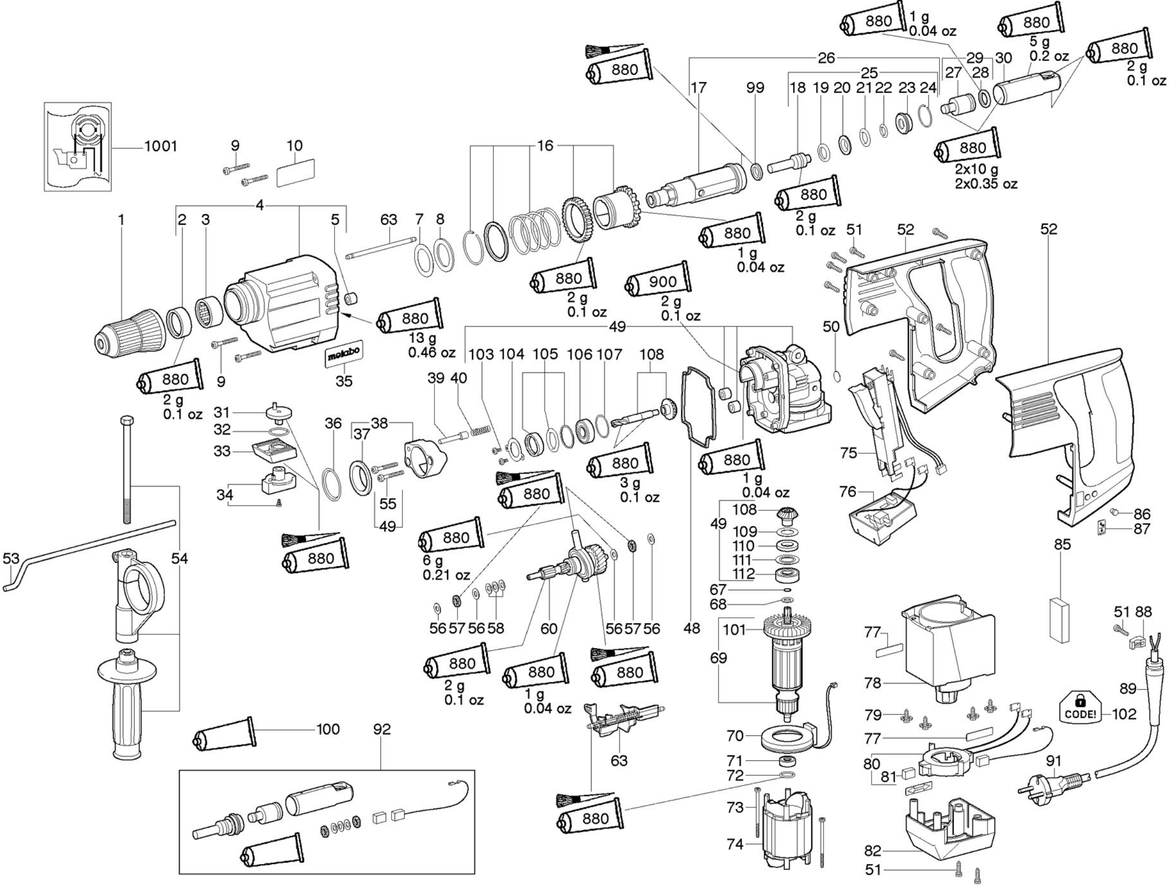

1001
9
10
16
26
25
17
99
18
19
20
21
22
23
24
27
28
29
30
880
1 g
0.04 oz
880
5 g
0.2 oz
880
2 g
0.1 oz
880
2x10 g
2x0.35 oz
880
880
2 g
0.1 oz
880
1 g
0.04 oz
4
1
2
3
5
63
7
8
880
2 g
0.1 oz
900
2 g
0.1 oz
880
13 g
0.46 oz
metabo
35
9
880
2 g
0.1 oz
51
52
52
49
50
39
40
103
104
105
106
107
108
31
32
33
34
36
37
38
55
49
880
3 g
0.1 oz
880
1 g
0.04 oz
75
76
86
87
85
880
880
880
6 g
0.21 oz
53
54
108
109
110
111
112
49
67
68
56
57
56
58
60
56
57
56
48
101
69
77
78
880
2 g
0.1 oz
880
1 g
0.04 oz
880
51
88
89
CODE!
102
79
100
92
63
70
71
72
77
80
81
91
880
73
74
82
51