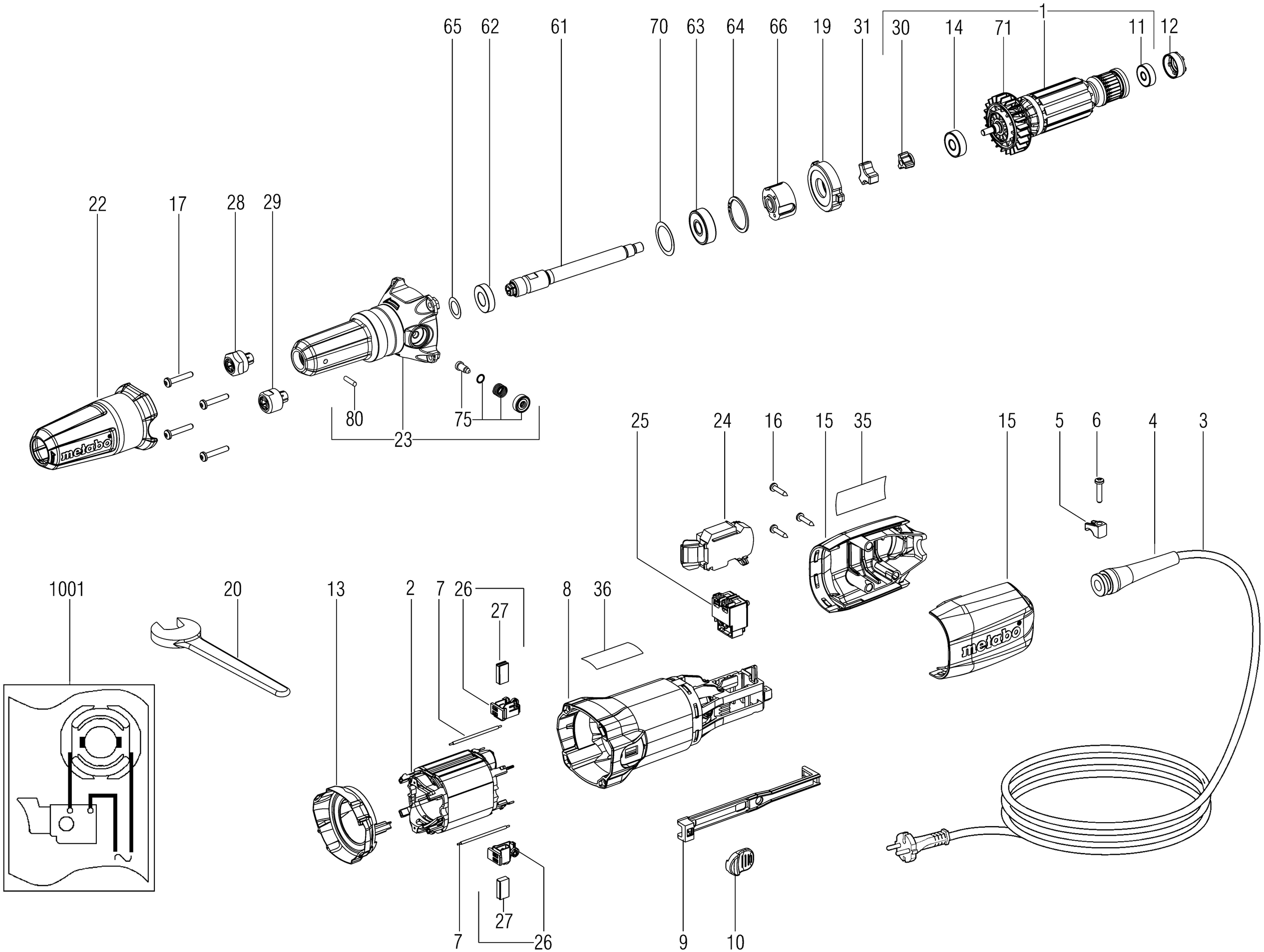
1
65
62
61
70
63
64
66
19
31
30
14
71
11
12
22
17
28
29
80
75
23
25
24
16
15
35
15
5
6
4
3
1001
20
13
2
7
26
27
8
36
7
26
27
9
10