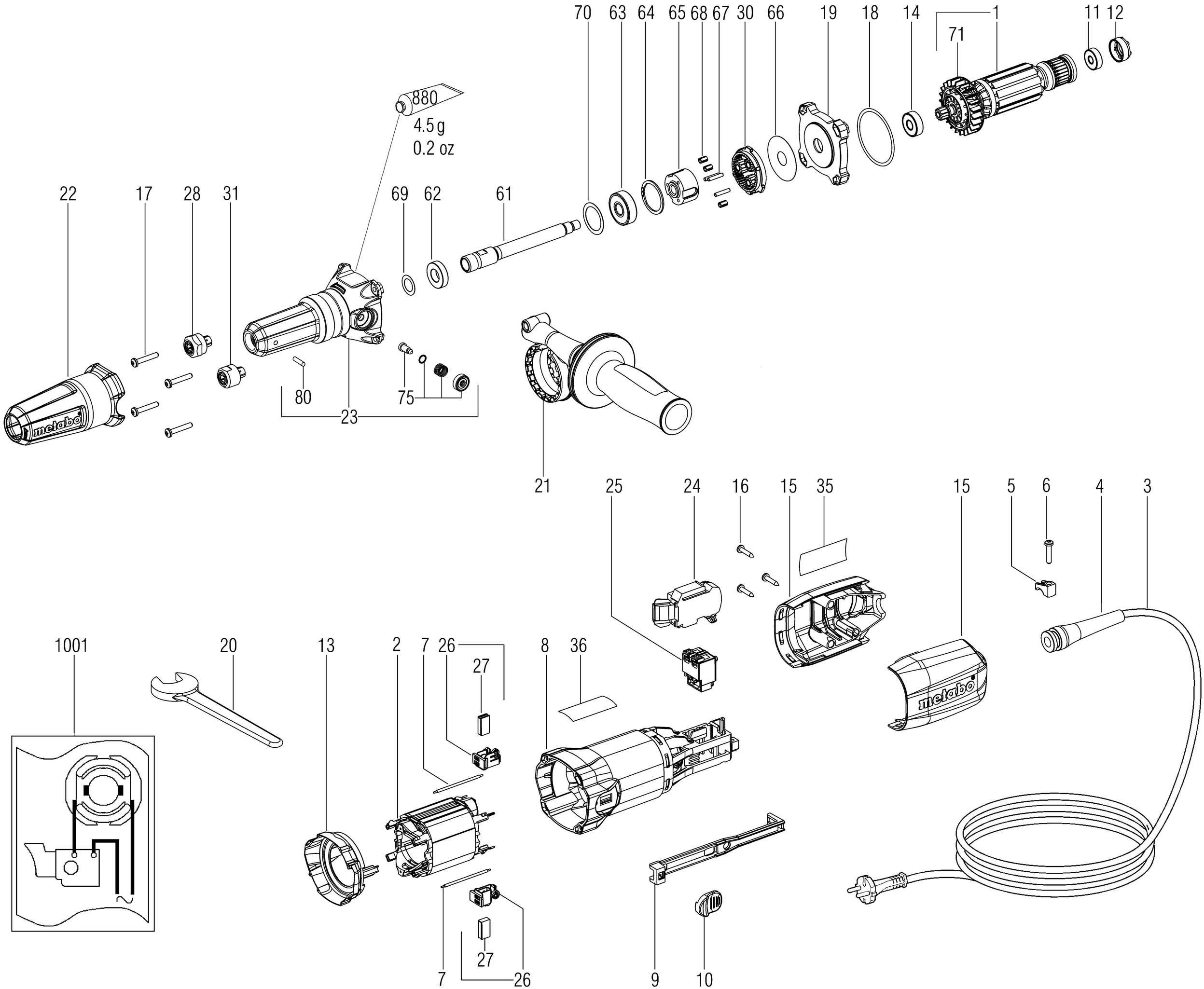
70
63
64
65
68
67
30
66
19
18
14
1
71
11
12
880
4.5 g
0.2 oz
22
17
28
31
69
62
61
80
75
23
21
25
24
16
15
35
15
5
6
4
3
1001
20
13
2
7
26
27
8
36
7
26
27
9
10